HOME PHILOSOPHY

visionnaire

STARLIGHT

thoth

esmeralda

isotta

eclipse

brunilde

zantas

sebastian

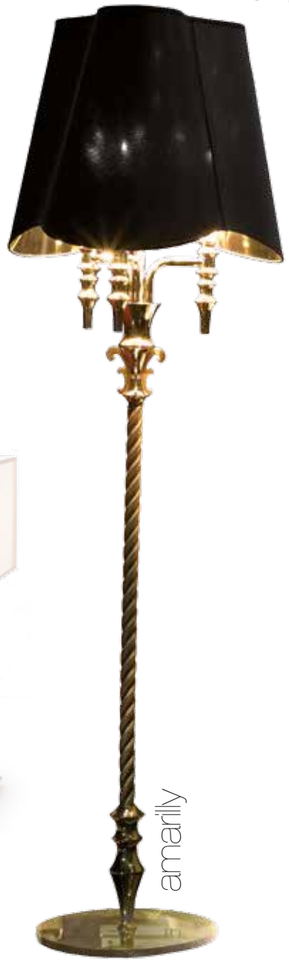
amarilly

excalibur

dagonet

Indice

The index

crystal *Lighting*
p.05

iconic *Lighting*
p.51

metallic *Lighting*
p.113

fancy *Lighting*
p.155

full collection *Lighting*
p.185

crystal *Lighting*

Acanthus

design Samuele Mazza

PLAFONIERA - CEILING LAMP

Struttura portante in acciaio cromato, adornata con n. 179 fiori in vetro di Murano di colore bianco con venature trasparenti e n. 12 rondini in vetro, realizzate da un maestro vetraio di Murano. Impianto elettrico predisposto per l'utilizzo di n. 10 lampadine E27 max 60W cad. Corredata di catena cromata da cm 150 e rosone. Peso kg 60.

Support structure in chromed steel, adorned with 179 white flowers in Murano glass with transparent veins and 12 swallows in glass, created by master glass craftsmen of Murano. Electrical wiring equipped for 10 light bulbs E27 max 60W each. Complete with chromed hanging chain of 150 cm and ceiling cup. Weight kg 60.

LAMPADARIO - CHANDELIER

Struttura portante in acciaio cromato, adornata con n. 133 fiori in vetro di Murano di colore bianco con venature trasparenti e n. 12 rondini in vetro, realizzate da un maestro vetraio di Murano. Impianto elettrico predisposto per l'utilizzo di n. 12 lampadine E27 max 60W cad. Corredata di catena cromata da cm. 150 e rosone. Peso kg 60.

Support structure in chromed steel, adorned with 133 white flowers in Murano glass with transparent veins and 12 swallows in glass, created by master glass craftsmen of Murano. Electrical wiring equipped for 12 light bulbs E27 max 60W each. Complete with chromed hanging chain of 150 cm. and ceiling cup. Weight kg 60.

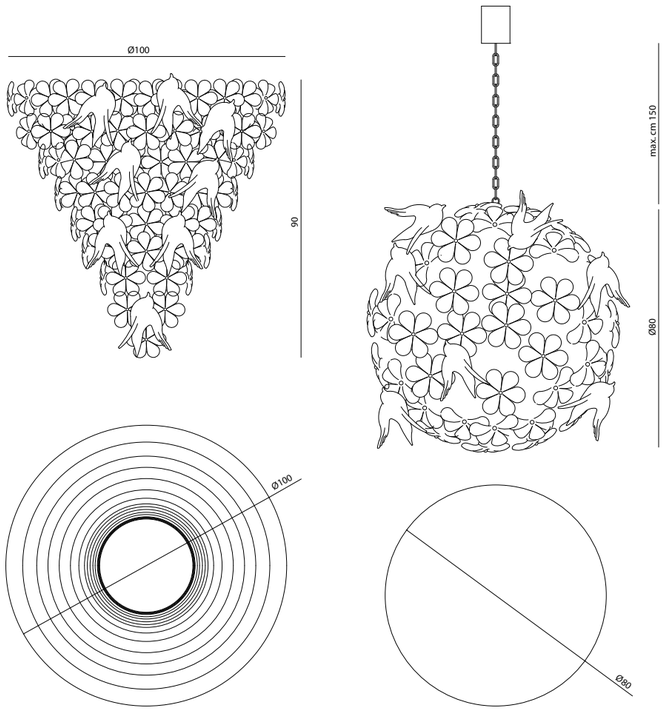

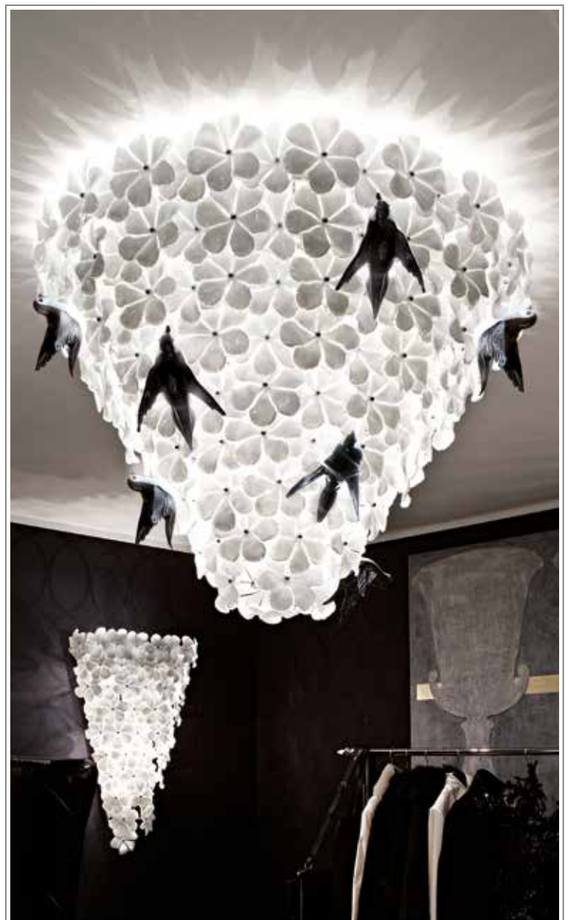

Acanthus

design Samuele Mazza

APPLIQUE - WALL LAMP

Applique 70 cm: struttura portante in acciaio cromato, adornata con n. 15 fiori colore bianco con venature trasparenti e n. 6 rondini in vetro, realizzate da un maestro vetraio di Murano. Impianto elettrico predisposto per l'utilizzo di n. 3 lampadine E27 max 60W cad. Peso kg 15.
Applique 100 cm: struttura portante in acciaio cromato, adornata con nr. 50 fiori colore bianco con venature trasparenti e n. 6 rondini in vetro, realizzate da un maestro vetraio di Murano. Impianto elettrico predisposto per l'utilizzo di n. 3 lampadine E27 max 60W cad. Peso kg 20.

Applique 70 cm: support structure in chromed steel, adorned with 15 white flowers in Murano glass with transparent veins and 6 swallows in glass, created by master glass craftsmen of Murano. Electrical wiring equipped for 3 light bulbs E27 max 60W each. Weight kg 15.
Applique 100 cm: support structure in chromed steel, adorned with 50 white flowers in Murano glass with transparent veins and 6 swallows in glass, created by master glass craftsmen of Murano. Electrical wiring equipped for 3 light bulbs E27 max 60W each. Weight kg 20.

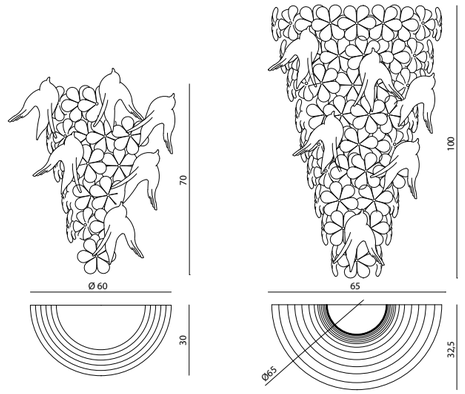

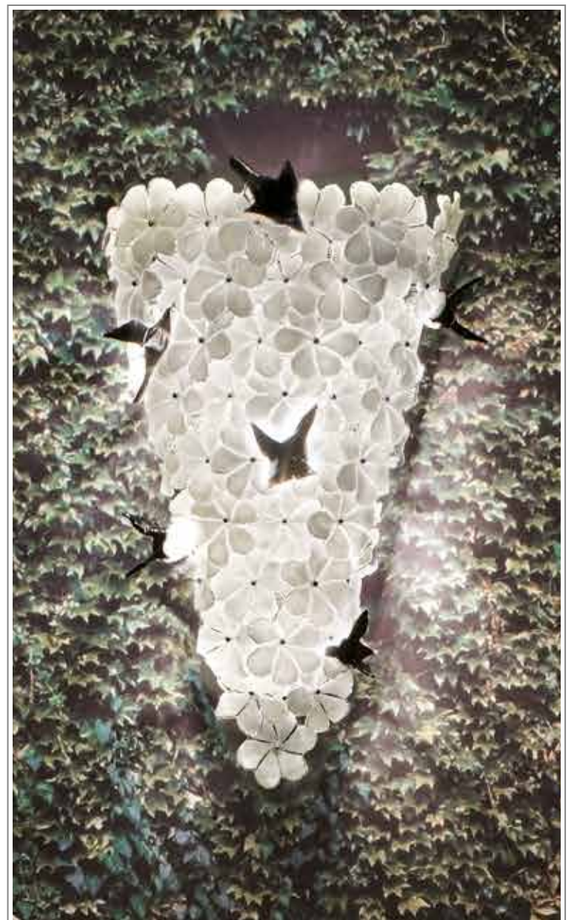

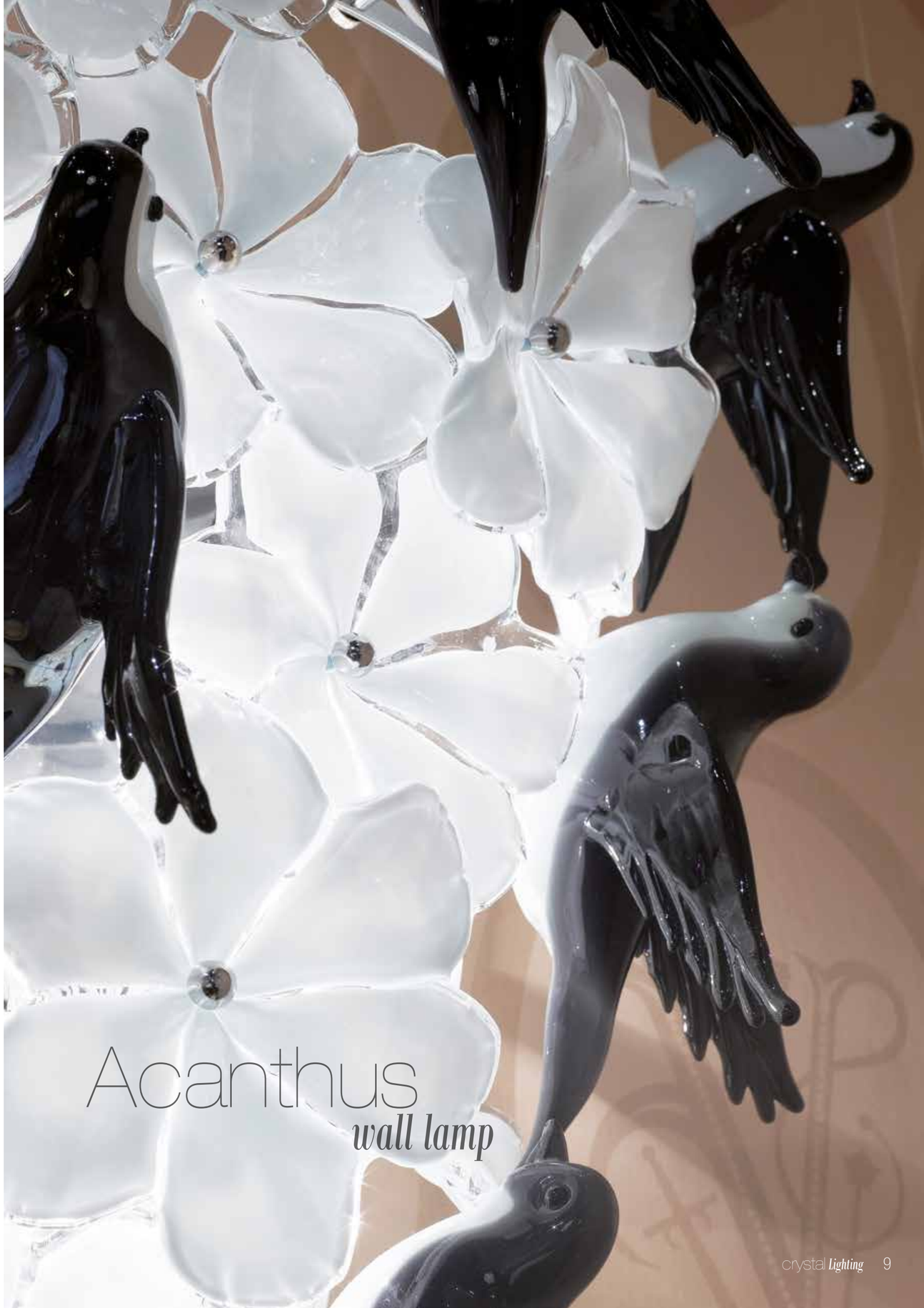

Alwin

design Samuele Mazza

PLAFONIERA - CEILING LAMP

Struttura portante in acciaio cromato, adornata con fiori in vetro di Murano, colore bianco con venature trasparenti. 186 fiori; n. 10 lampadine E27 max 60W cad. Peso kg 50.

Main structure in chromed steel with Murano glass flowers in white colour with transparent veins. 186 flowers; no. 10 bulbs E27 max 60W each. Weight kg 50.

APPLIQUE - WALL LAMP

Struttura portante in acciaio cromato, adornata con fiori in vetro di Murano, colore bianco con venature trasparenti. 55 fiori; n. 6 lampadine E 27 max 60W cad. Peso kg 20.

Main structure in chromed steel with Murano glass flowers in white colour with transparent veins. 55 flowers; no. 6 bulbs E27 max 60W each. Weigh kg 20.

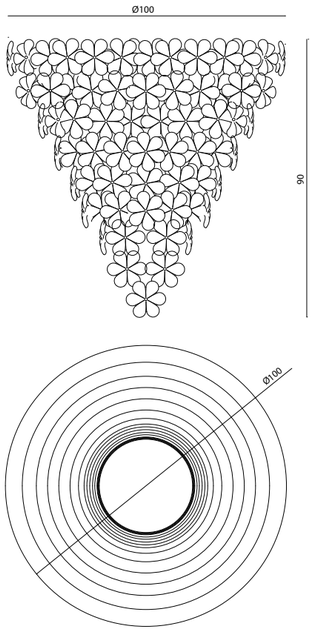

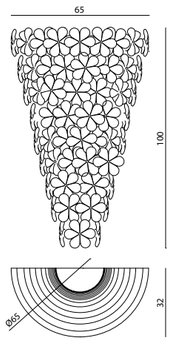

Aldebaran

design Samuele Mazza

PLAFONIERA - CEILING LAMP
Montatura in ottone, bagno oro, oppure in acciaio cromato. Ghiaccioli in vetro di Murano fumé. 12 lampade E/27 max 40W cad. Peso kg 105.

Frame in brass, gold dipped or in chromed steel. Pendants in smoked Murano glass. 12 lamps E/27 max 40W each. Weight kg 105.

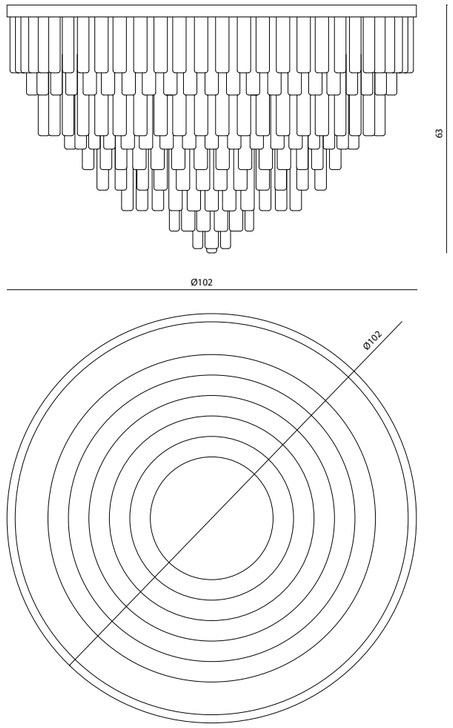

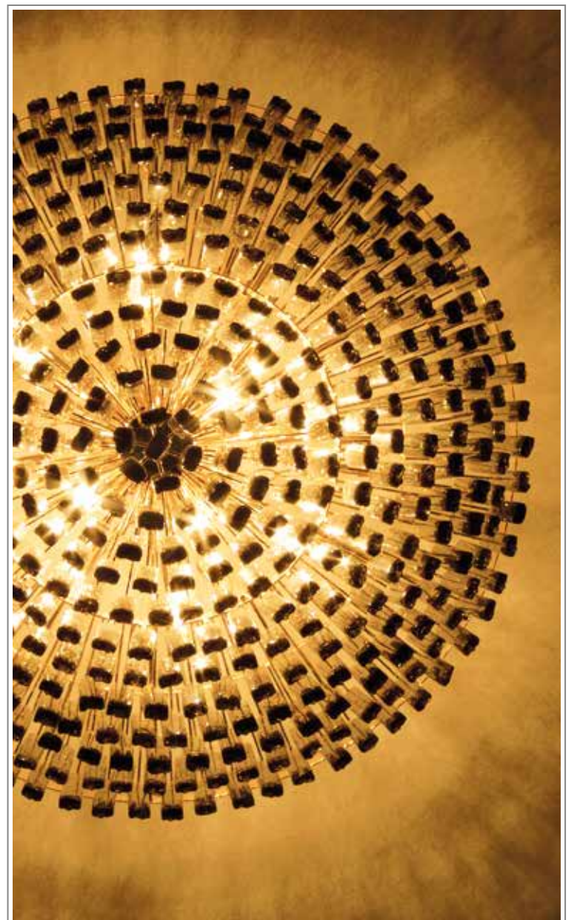

Aslan

design Samuele Mazza

LAMPADARIO - CHANDELIER

Montatura in ottone e acciaio rivestita in velluto nero, plissettato. Colonna centrale in cristallo. Copricandele in ottone cromato e coppette (bobeches) in cristallo. Pendagli in cristallo al piombo, forma croce. 15 lampade E/14 max 40W cad. Peso kg 41.

Frame in brass and steel covered with black velour. Central column in crystal. Candle covers in chromed brass and cups in crystal. Pendants in lead crystal cross shaped.15 lamps E/14 max 40W each. Weight kg 41.

APPLIQUE - WALL LAMP

Montatura in ottone e acciaio rivestita in velluto nero, plissettato. Copricandele in ottone cromato e coppette (bobeches) in cristallo. Pendagli in cristallo al piombo, forma croce. 5 lampade E/14 max 40W cad.

Frame in brass and steel covered with black velour. Candle covers in chromed brass and cups in crystal. Pendants in lead crystal cross shaped. 5 lamps E/14 max 40W each.

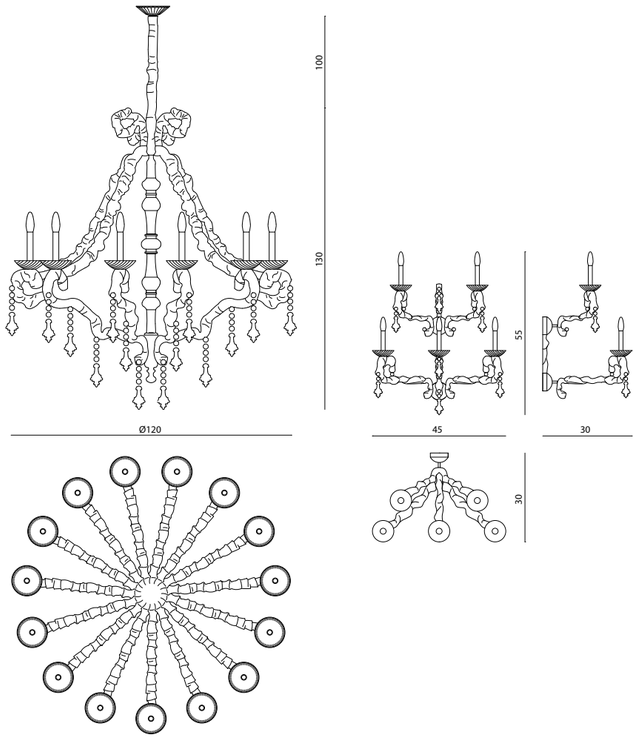

Benson

design Samuele Mazza

PLAFONIERA - CEILING LAMP
Struttura in acciaio satinato finitura nickel spazzolato oppure oro, particolari in cristallo ottico o ambrato lavorato a mano, verniciato a 600°, sottovetro in acciaio inox finitura a specchio. Alimentazione 220V e illuminazione G4 20W per tutti i modelli, lampadine incastonate nel cristallo:
Plafoniera singola:
8 cristalli e 8 lampadine Type G4 max 20W 12V. Peso kg 27.
Plafoniera doppia:
16 cristalli e 16 lampadine Type G4 max 20W 12V. Peso kg 82.

Structure in satinized steel, with either brushed nickel or gold finishing. Details with amber-colored handmade optical crystals, painted at 600°, underglass in stainless steel with mirror finishing. Wiring for 220 V and bulbs G4 20W for all the models recessed in the crystals:
Ceiling lamp:
8 crystals and 8 bulbs Type G4 max 20W 12V. Weight kg 27.
Double ceiling lamp:
16 crystals and 16 bulbs Type G4 max 20W 12V. Weight kg 82.

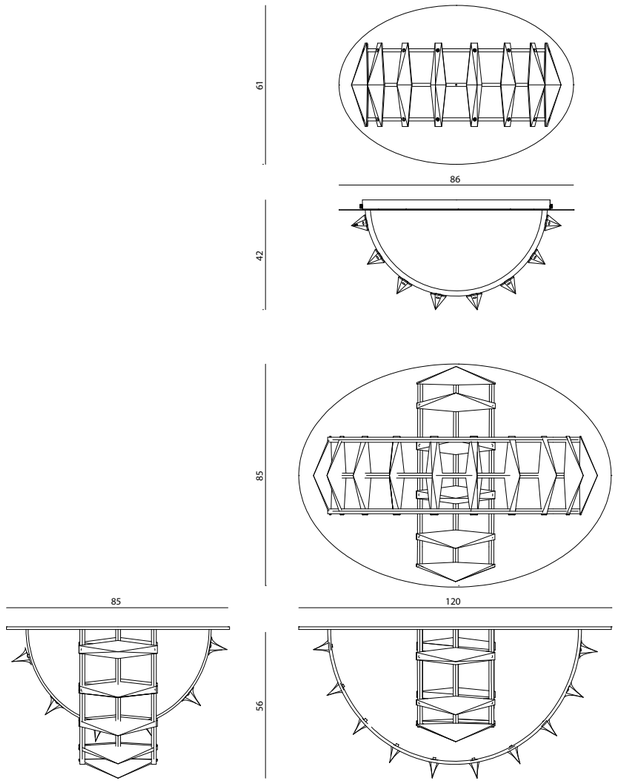

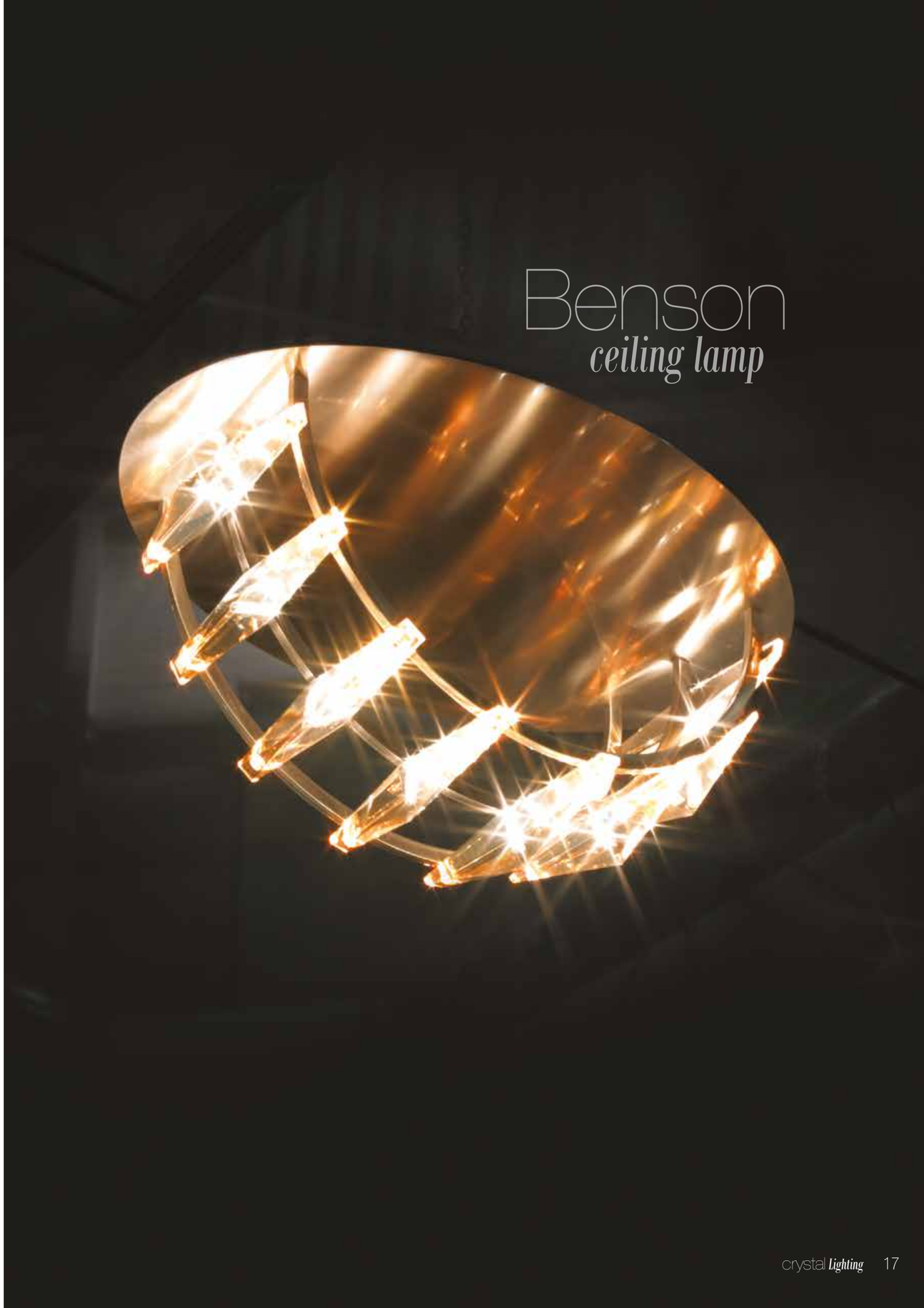

Benson

design Samuele Mazza

APPLIQUE - WALL LAMP

Struttura in acciaio satinato finitura nickel spazzolato oppure oro, corpi illuminanti, particolari in cristallo ottico oppure ambra lavorato a mano, verniciato a 600°, sottovetro in acciaio inox finitura a specchio. Alimentazione 220 V e illuminazione incassata nei cristalli G4 20W - 12V per tutti i modelli. Applique: 5 cristalli e 5 lampadine G4 20W - 12V. Peso kg 17,5.

Structure in satinized steel, with either brushed nickel or gold finishing. Details with amber-colored handmade optical crystals, painted at 600°, underglass in stainless steel with mirror finishing. Wiring for 220 V and bulbs G4 20W - 12V for all the models recessed in the crystals. Wall lamp: 5 crystals and 5 bulbs G4 20W - 12V. Weight kg 17,5.

LAMPADA DA TAVOLO - TABLE LAMP

Struttura in acciaio satinato finitura nickel spazzolato oppure oro, particolari in cristallo ottico o ambrato lavorato a mano, verniciato a 600°, sottovetro in acciaio inox finitura a specchio. Alimentazione 220V e illuminazione incastonate nel cristallo G4 20W - 12V per tutti i modelli Lampada da tavolo: 5 cristalli e 5 lampadine G4 20W - 12V.

Structure in satinized steel, with either brushed nickel or gold finishing. Details with amber-colored handmade optical crystals, painted at 600°, underglass in stainless steel with mirror finishing. Wiring for 220 V and bulbs G4 20W - 12V for all the models recessed in the crystals: Table lamp: 5 crystals and 5 bulbs G4 20W - 12V.

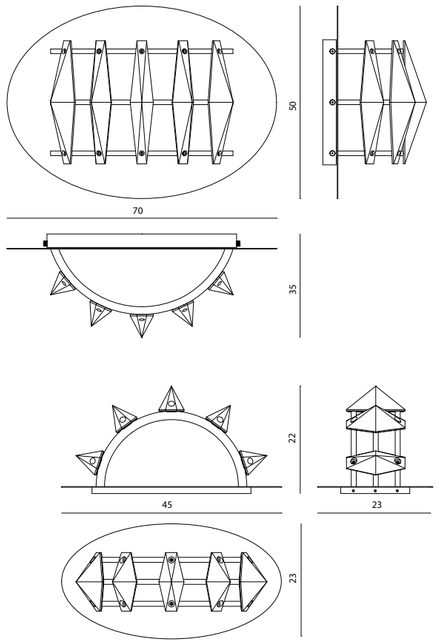

Eclipse

design Roberto Lazzeroni

LAMPADARIO - CHANDELIER
Struttura in ottone, alluminio e acciaio placcato oro 24k. Catene decorative in alluminio placcato oro 24k. Paralumi in vetro soffiato molato a mano con puntali in alluminio tornito placcato oro 24k. 12 lampade E14 max 60W cad. Peso kg 30.

Structure in brass, aluminum and steel golden plated 24k. Decorative chains in aluminum plated 24k. Lampshades in grinded glass with turned aluminum tips 24K golden plated. 12 bulbs E14 max 60W each. Weight kg 30.

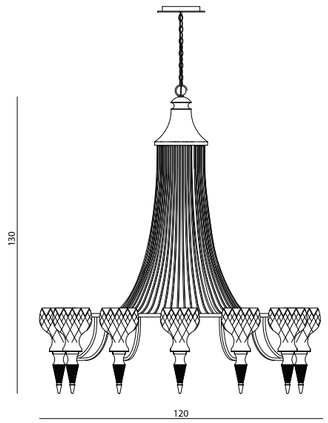

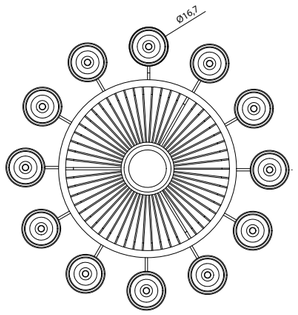

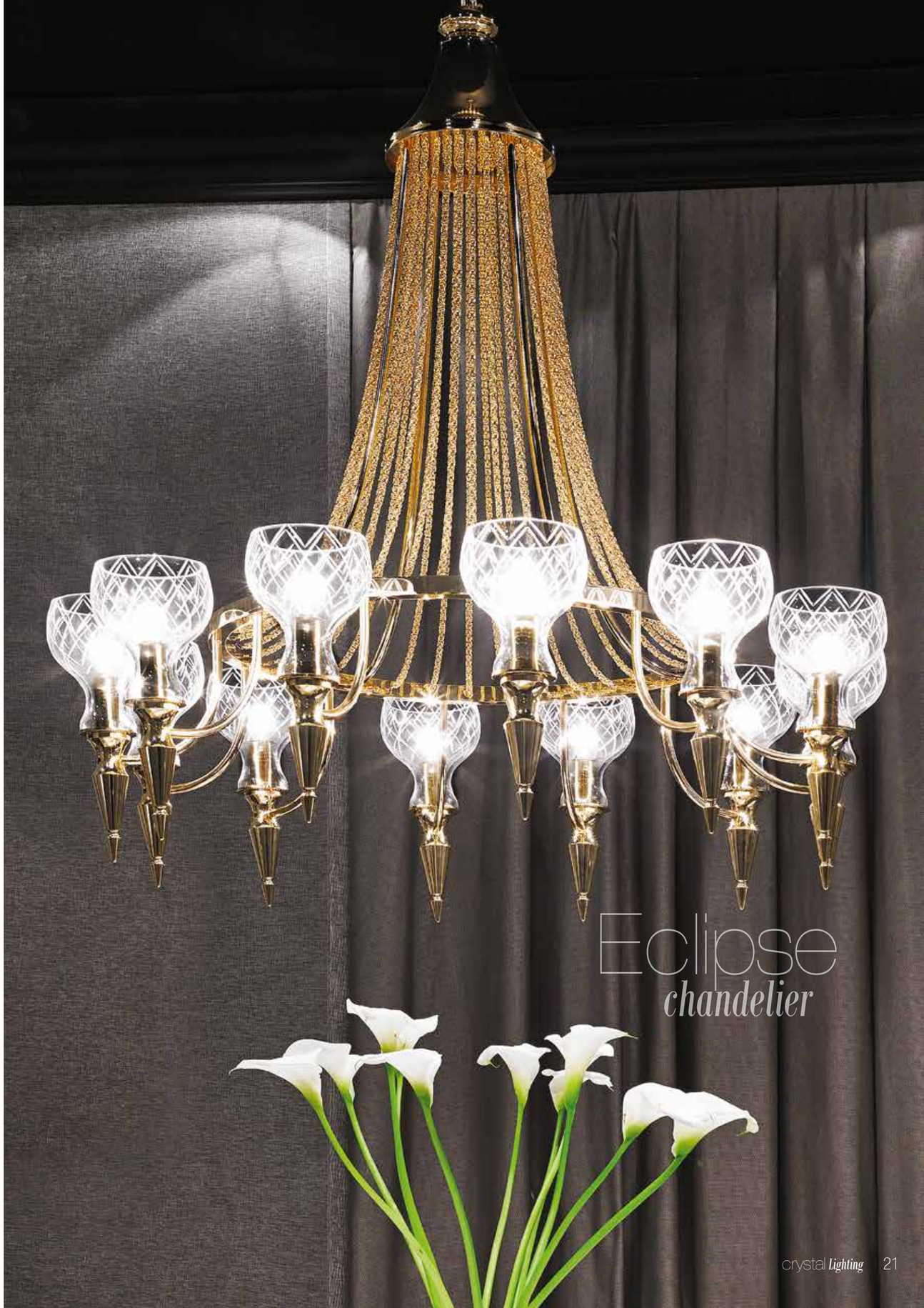

Efesto

design Samuele Mazza

LAMPADARIO - CHANDELIER
Piatto Ø cm 100 a forma di braciere in lamiera di ferro spess. mm 4 con finitura laccata. Piatto in acciaio inox a specchio da mm 3 su interno braciere; sostegno a soffitto con carter dodecagonale in acciaio inox e piatto in acciaio inox a specchio da mm 3 Ø 95 cm. Impianto elettrico predisposto per l'utilizzo di n. 15 LED. Decorazione con sfere pyrex iridescente soffiate a bocca, sostenute da cavetti in acciaio. Peso kg 80.

Brazier-shaped plate Ø cm 100 in iron plate th. mm 4 with lacquering finishing. Plate in mirrored stainless steel mm 3 in the internal part of the brazier; ceiling support with 12-sided carter in stainless steel and plate in mirrored stainless mm 3 Ø 95 cm. Electrical system predisposed for the use of no. 15 LED. Decoration with iridescent blown pyrex glass spheres, supported by cables in stainless steel. Weight kg 80.

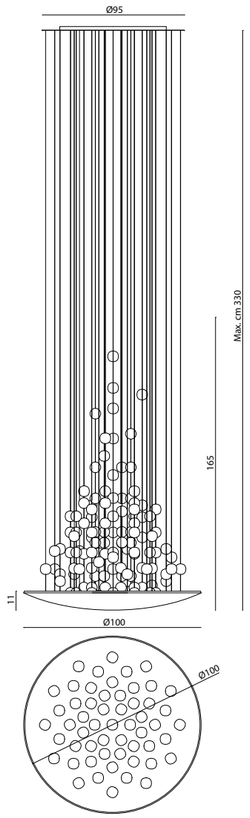

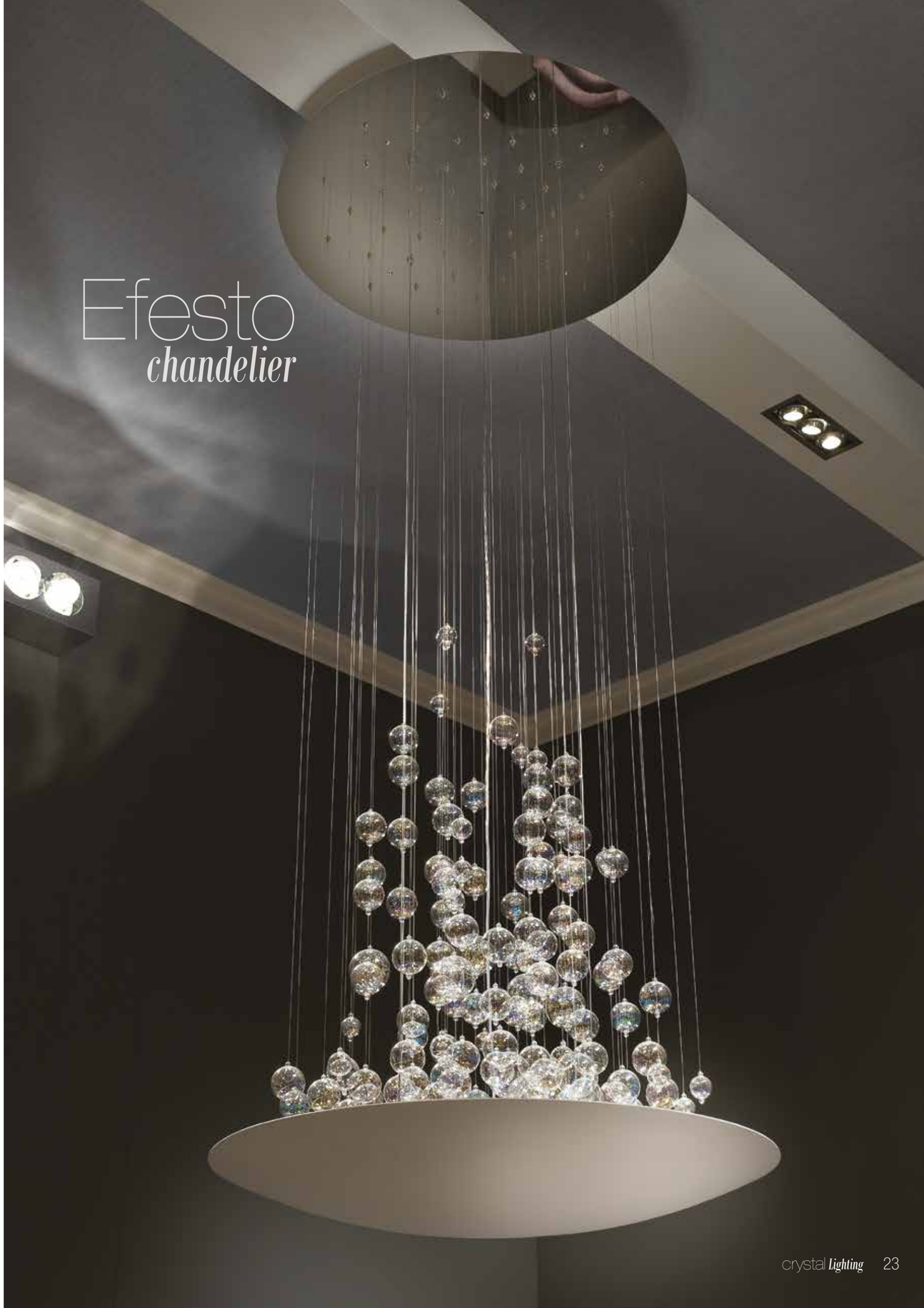

Ginkgo

design Samuele Mazza

LAMPADARIO - CHANDELIER
Struttura portante in acciaio cromato, adornata “a pendente” con bolle in vetro di Murano soffiato, con diametro 50 e 80 mm, alternate. Impianto elettrico predisposto per l’utilizzo di n. 12 lampadine E27 max 60 W cad. Corredata di catena cromata, lunghezza cm 150, completa di rosone. Peso kg 40.

Support structure in chromed steel, adorned with “pendant” spheres in Murano blown glass, with diameter 50 and 80 mm, alternating. Electrical wiring equipped for 12 light bulbs E27 max 60 W each. Complete with chromed hanging chain, length 150 cm, complete with cup. Weight kg 40.

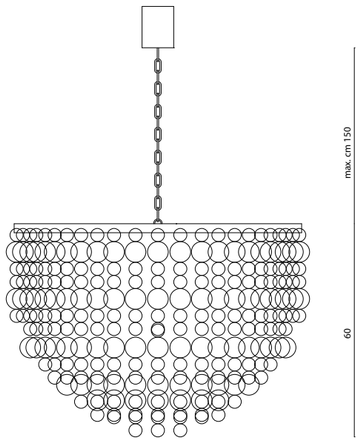

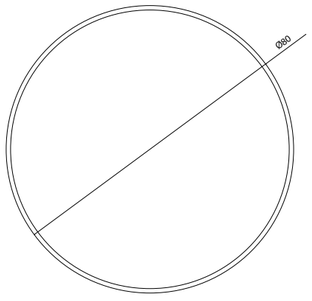

Tseen Ke

design Samuele Mazza

LAMPADARIO - CHANDELIER
Montatura in acciaio cromato. Catenelle pendenti in cristallo di Boemia e lettere gotiche in ottone nichelato. 9 lampade E/14 max 40 watt cad. Peso kg 20.

Frame in chromed steel. Pendant chains in Bohemia crystal and gothic letters in nickel brass. 9 lamps E/14 max 40 watt each. Weight kg 20.

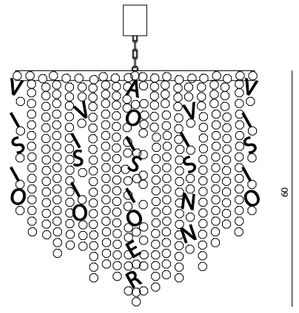

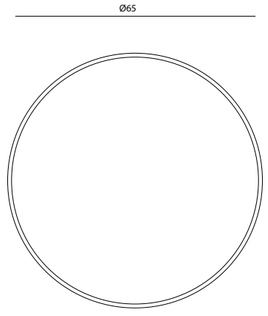

Hammond

design Roberto Tapinassi - Maurizio Manzoni

PLAFONIERA - CEILING LAMP

Plafoniera a 21 luci G9 max 28 watt cad. Assorbimento totale 588 watt. Struttura acciaio e ottone placcato oro 24k. 22 grappoli di pendenti tubolari in vetro borosilicato colorato oro. Peso kg 55.

Ceiling light, 21 lights G9 max 28 watt each. Total power consumption 588 watt. Structure in stainless steel and brass plated 24k gold. 22 pendants in tubular borosilicate glass golden coloured. Weight kg 55.

APPLIQUE - WALL LAMP

Struttura acciaio e ottone placcato oro 24k, 4 luci G9 max 28 watt cad. Assorbimento totale 112 watt. Peso netto kg 9.

Steel and 24k gold plated brass structure, 4 lights G9 max 28 watt each. (112 watt total), net weight kg 9.

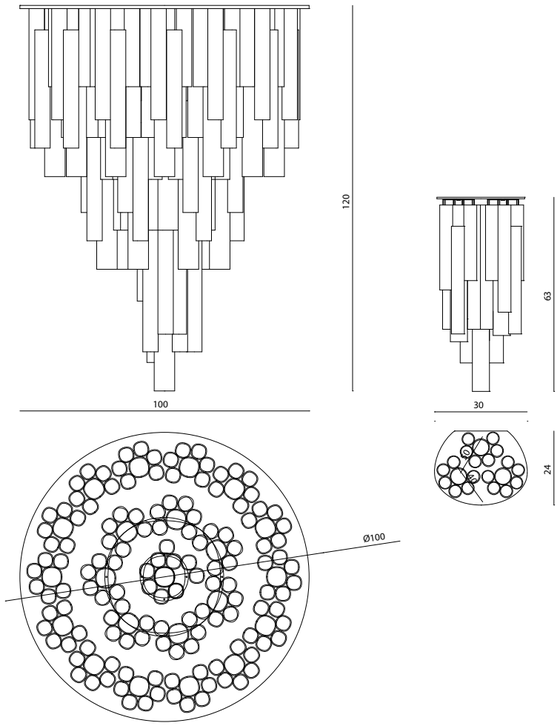

Harlock

design Alessandro La Spada

LAMPADARIO - CHANDELIER
Struttura in tubo di ottone a forma ellittica mm 60x30. Finitura cromo con opzione laccatura oro o bronzo. Anelli centrali con motivo ovali Visionnaire. Diffusore a barre in plexiglass tornito. Illuminazione con 24 luci LED. Peso kg 25.

Structure in brass tube with elliptic shape mm 60x30. Chromed finishing with gold or bronze optional lacquering. Central rings with Visionnaire oval pattern. Bar diffusers in turned plexiglass. Wiring: 24 LED. Weight kg 25.

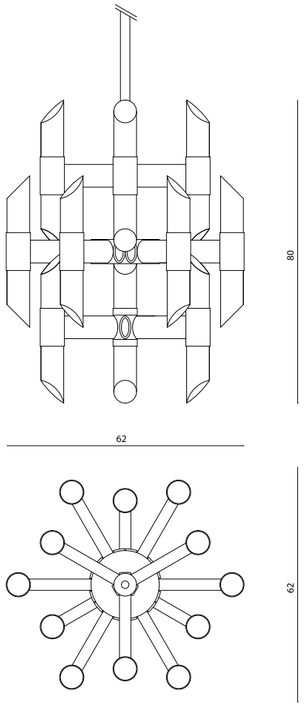

Thorens

design Roberto Lazzeroni

PLAFONIERA - CEILING LAMP
Corpo principale di forma tonda in acciaio completa di rosone e cavi di sospensione. Diffusore a “cascata” di elementi in vetro soffiato disegno prisma, intervallati da apposita minuteria in alluminio con incisione stemma araldico Visionnaire. Pendaglio terminale a “goccia” in vetro, con personalizzazione stemma araldico Visionnaire. Impianto elettrico predisposto per l’utilizzo di n. 4 faretti GU 10 max 50 W cad. Peso kg 32.

Round-shaped main structure in steel, provided with ceiling cup and cables. Diffuser elements in blown glass, prism shaped, with aluminium details with engraved Visionnaire coat of arms. Drop pendants in glass, with Visionnaire coat of arms. Electric wiring made of 4 bulbs GU10 max 50 W each. Weight kg 32.

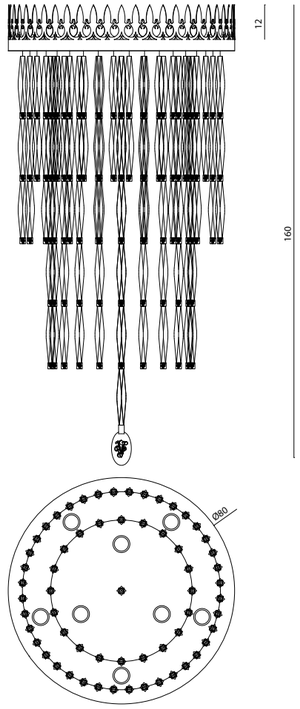

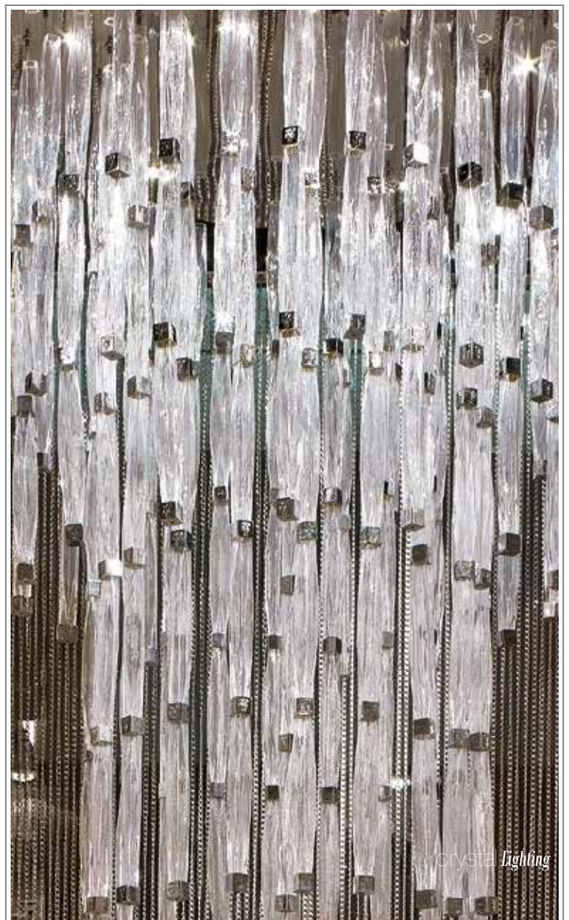

Idho

design Samuele Mazza

LAMPADARIO - CHANDELIER

Struttura portante in ottone cromato adornata con bolle in vetro Pirex trasparente, dai bagliori iridescenti, disposte a cascata. Struttura circolare principale punteggiata da “antenne” ricurve decorate con bolle dello stesso materiale. Impianto elettrico predisposto per l’utilizzo di n. 20 lampadine E14 max 60 W cad. Corredata di catena cromata, lunghezza cm 150, completa di rosone. Peso kg 20.

Support structure in chromed brass adorned with spheres in Pirex trasparent glass, of iridescent gleam, arranged in cascade. Principal circular structure punctuated with curved “antennas” decorated with spheres of the same material. Electrical wiring equipped for 20 light bulbs E14 max 60 W each. Complete with chromed hanging chain, length 150 cm, complete with cup. Weight kg 20.

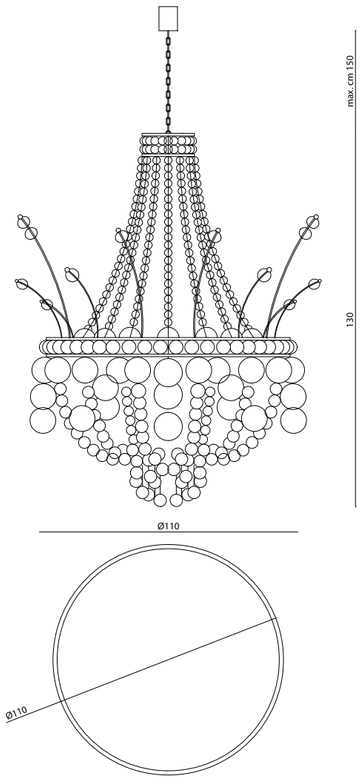

Idho

design Samuele Mazza

APPLIQUE - WALL LAMP

Struttura in ottone cromato adornata con bolle in vetro Pirex trasparente, dai bagliori iridescenti, disposte a cascata. Dotata di piastra di fissaggio a parete in finitura cromo. Struttura circolare principale punteggiata da “antenne” ricurve decorate con bolle dello stesso materiale. Impianto elettrico predisposto per l’utilizzo di n. 2 lampadine E14 max 60 W cad.

Structure in chromed brass adorned with transparent glass Pirex spheres, of iridescent gleam, arranged in a cascade. Supplied with wall fixing plate in chrome finish. Principal circular structure punctuated by curved “antennae” decorated with spheres of the same material. Electrical wiring prepared for the use of 2 light bulbs E14 max 60 W cad.

PIANTANA - FLOOR LAMP

Struttura in ottone cromato adornata con bolle in vetro Pirex trasparente, dai bagliori iridescenti, disposte a cascata. Struttura circolare principale punteggiata da “antenne” ricurve decorate con bolle dello stesso materiale. Impianto elettrico predisposto per l’utilizzo di n. 4 lampadine E14 max 60 W cad. Base circolare in marmo nero d’Africa.

Structure in chromed brass adorned with transparent glass Pirex spheres, of iridescent gleam, arranged in a cascade. Principal circular structure punctuated by curved “antennae” decorated with spheres of the same material. Electrical wiring prepared for the use of 4 light bulbs E14 max 60 W cad. Circular base in black African marble.

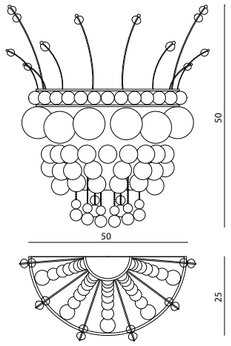

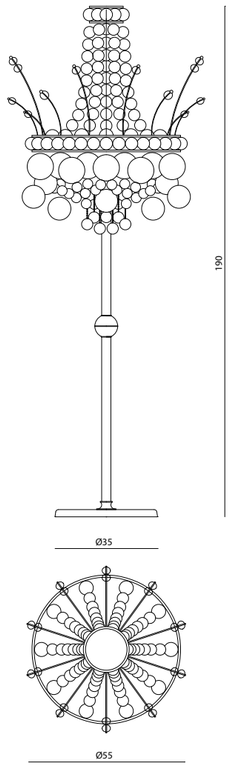

Mainz

design Samuele Mazza

PLAFONIERA - CEILING LAMP

Struttura in acciaio cromato adornata con pendenti in cristallo a triedro con taglio a 45° disposti a piramide. Cablaggio predisposto per luci E/27 (nella versione cm 200x50 n. 12 lampadine, nella versione cm 250x50 n. 16 lampadine). Peso kg 200 (versione L. cm 250). Peso kg 150 (versione L. cm 200).

Structure in chromed steel decorated with trihedron crystal pendants with 45° cut, disposed as pyramid. Wiring: E/27 bulbs (in the version cm 200x50 nr. 12 bulbs, in the version cm 250x50 nr. 16 bulbs). Weight kg 200 (version L. cm 250). Weight kg 150 (version L. cm 200).

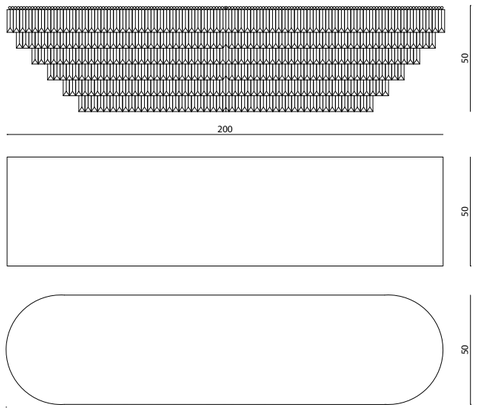

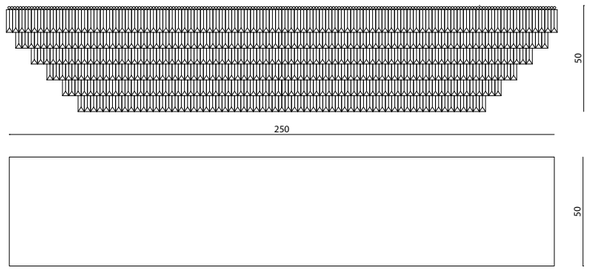

Mizar

design Samuele Mazza

LAMPADARIO - CHANDELIER
Montatura in ottone e ferro. Copricandele in ottone bagno oro, colonna centrale in cristallo. Pendenti in cristallo di Boemia colore ambra su catenelle in ottone bagno oro. Struttura rivestita in tessuto plissettato, Trevira ignifugo. 15 luci con portalampada E14, max 40 watt (totale massimo 600 watt). Peso kg 40.

Structure in brass and iron. Candle covers in brass gold dipped, central column in crystal. Pendents in Bohemia crystal col. Amber gold dipped on brass chains. Structure covered in fabric, fire retardent. 15 lamps with lamp sockets E/14 max 40 watt (total maximum 600 watt). Weight kg 40.

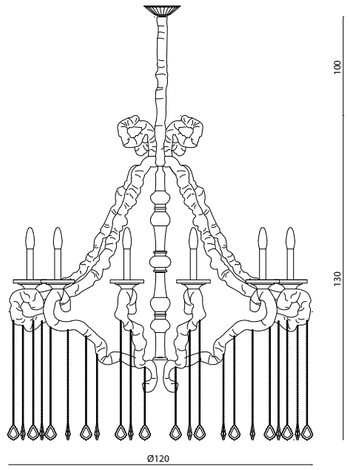

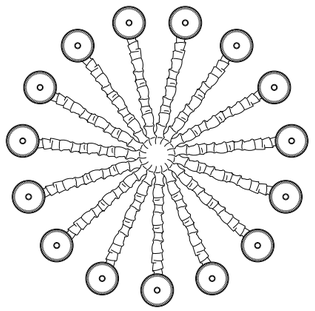

Palinuro

design Samuele Mazza

PLAFONIERA - CEILING LAMP

Piastra “scatolare” a soffitto in acciaio lucidato a specchio. Diffusori sferoidali di diverso diametro (n. 2 Ø. cm 20, n. 2 Ø cm 30, n. 2 Ø cm 40, n. 1 Ø cm 50) con struttura in filo d’acciaio e ottone decorati con bollicine in vetro pyrex iridescente soffiate a bocca. Cavetti di sostegno in acciaio regolabili in altezza. Impianto elettrico predisposto per l’utilizzo di n. 18 lampadine G9, max 25/40 watt cad. Peso kg 50.

Ceiling box plate in mirror polished steel. Spheroidal diffusers in different diameters (no. 2 Ø cm 20, no. 2 Ø cm 30, no. 2 Ø cm 40, no. 1 Ø cm 50), with structure in silver thread and brass, decorated with iridescent blown pyrex glass spheres. Support cables in steel, adjutable in height. Electrical system predisposed for the use of no. 18 bulbs G9, max 25/40 watt each. Weight kg 50.

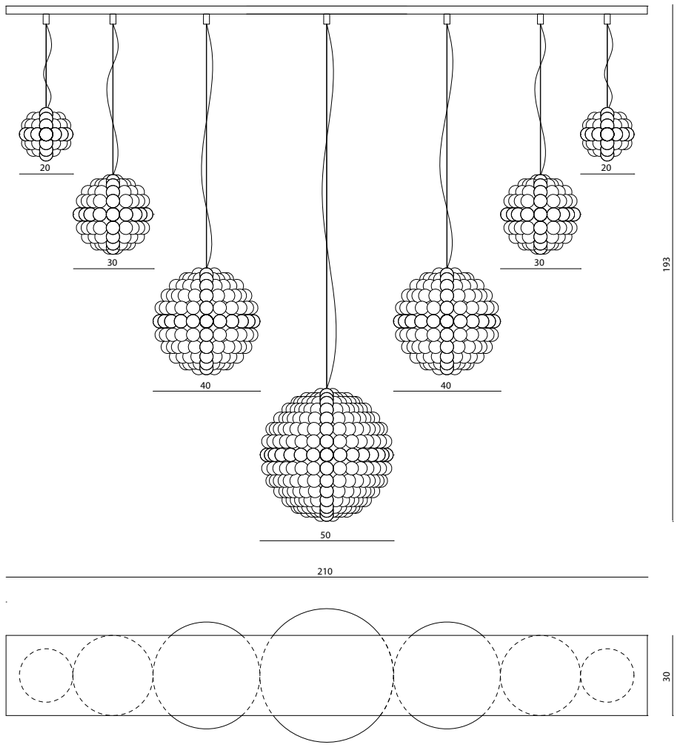

Pickwick

design Alessandro La Spada

LAMPADARIO - CHANDELIER

Struttura principale in tubi di ottone curvati, tornerie in alluminio e particolari in acciaio, finitura cromo lucido. 6 paralumi in vetro fumé con decorazione e logo Visionnaire sabbiati. 6 bicchieri in vetro soffiato, con finitura opaca, molato e inciso a mano con decoro a rombi. 6 luci E27 assorbimento complessivo max 450W. Peso kg 50.

Main structure in curved brass tubes, turnings in aluminum and details in steel, polished chrome finishing. 6 lampshades in smoked glass with sandblasted decoration and Visionnaire logo. 6 glasses in blown-glass, with opaque finishing, hand-grinded and hand-engraved with Rhombus decoration. 6 lights E27, (max 450W total). Weight kg 50.

APPLIQUE - WALL LAMP

Struttura principale in tubi di ottone curvati, tornerie in alluminio e particolari in acciaio, finitura cromo lucido. 2 bicchieri in vetro soffiato, con finitura opaca, molato e inciso a mano con decoro a rombi. Specchio sagomato e retrosabbiato con decorazione e logo Visionnaire, cornice in ottone trafilato e cromato. 2 luci E27 assorbimento complessivo max 150W. Peso kg 15.

Main structure in curved brass tubes, turnings in aluminum and details in steel, polished chrome finishing. 2 glasses in blown-glass, with opaque finishing, hand-grinded and hand-engraved with Rhombus decoration, shaped and sandblasted on the back mirror with decoration and Visionnaire logo, drawned and chromed brass frame. 2 lights E27, (max 150W total). Weight kg 15.

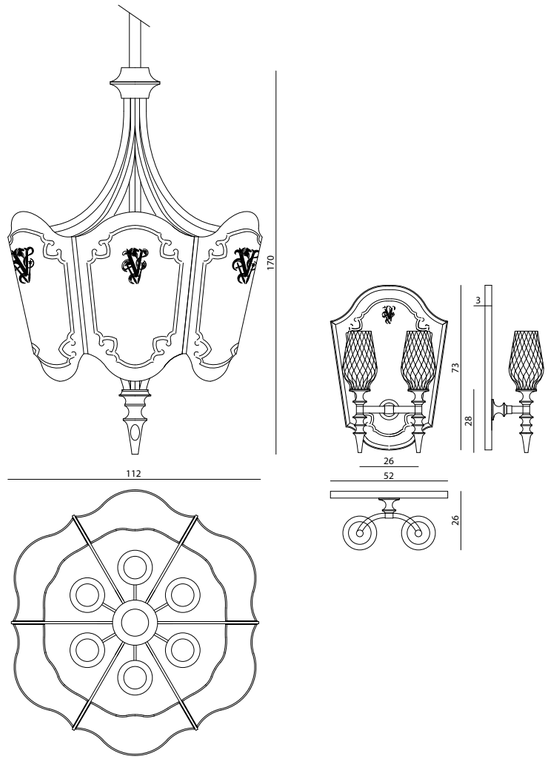

Thoth

design Giuseppe Campanella - Samuele Mazza

LAMPADARIO - CHANDELIER

Lampadario a scudo ellittico ottenuto per giustapposizione di schegge in vetro ghiaccio su calotta preformata a mano in stagno. Provvisto di tiranti con possibilità di regolazione in altezza e rosone a soffitto a schegge in vetro ghiaccio. Versione 90x33 cm: impianto elettrico predisposto per l'utilizzo di n. 4 lampade a basso consumo E27 max 20 watt cad. Peso kg 45. Versione 68x28 cm: impianto elettrico predisposto per l'utilizzo di n. 2 lampade a basso consumo E27 max 20 watt cad. Peso kg 40.

Oval shield-shaped chandelier made up of overlapped ice glass flakes fixed to a handcrafted tin cap. The unit is provided with ropes that allow the height adjustment. Ceiling cup with ice glass flakes. Version 90x33 cm: electrical system predisposed for the use of n. 4 low consumption light bulbs E27 max 20 W each. Weight kg 45. Version 68x28 cm: electrical system predisposed for the use of n. 2 low consumption light bulbs E27 max 20 W each. Weight kg 40.

APPLIQUE - WALL LAMP

Applique a scudo ellittico ottenuto per giustapposizione di schegge in vetro ghiaccio su calotta preformata a mano in stagno. Impianto elettrico predisposto per l'utilizzo di n. 2 lampade a basso consumo E27 max 20 watt cad. Peso kg 13.

Oval shield-shaped wall light made up of overlapped ice glass flakes fixed to a handcrafted tin cap. Electrical system predisposed for the use of no.2 low consumption light bulbs E27 max 20 W. each. Weight kg 13.

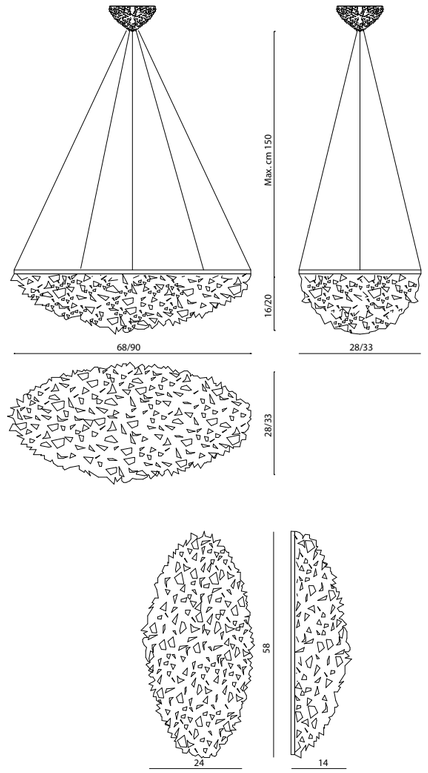

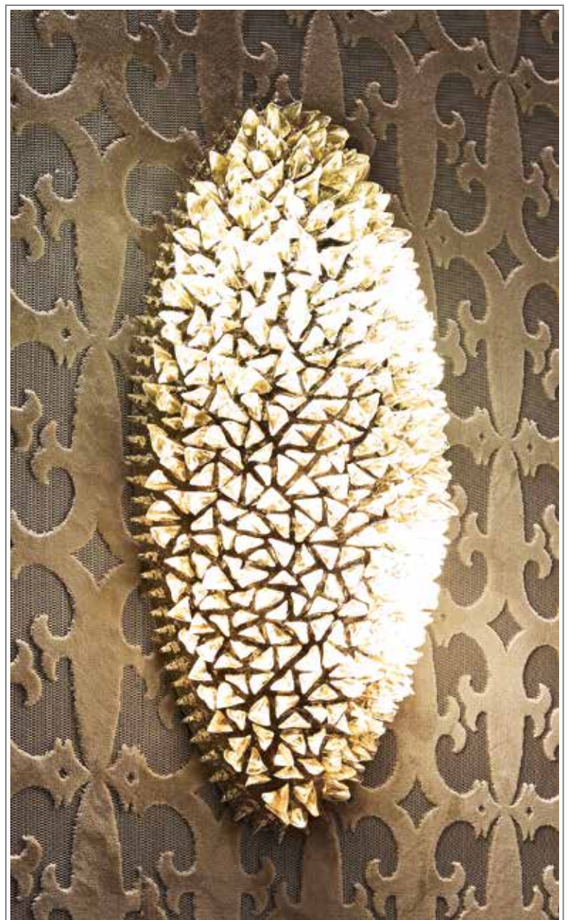

Tuileries

design Roberto Lazzeroni

LAMPADARIO - CHANDELIER
Lampadario con struttura e tornerie in acciaio cromato. Vetri soffiati, bianco incamiciato effetto rigadin verticale. Cablaggio con luci E/14. Per il lampadario rotondo sono previste 18 luci e per quello ovale 20 luci (max 60 watt cad.).

Chandelier with structure and turnings in chromed steel. White layered blown glasses with vertical "Rigadin" effect. Wiring: E/14 (18 bulbs for the round version and 20 bulbs for the oval version - max 60 watt each).

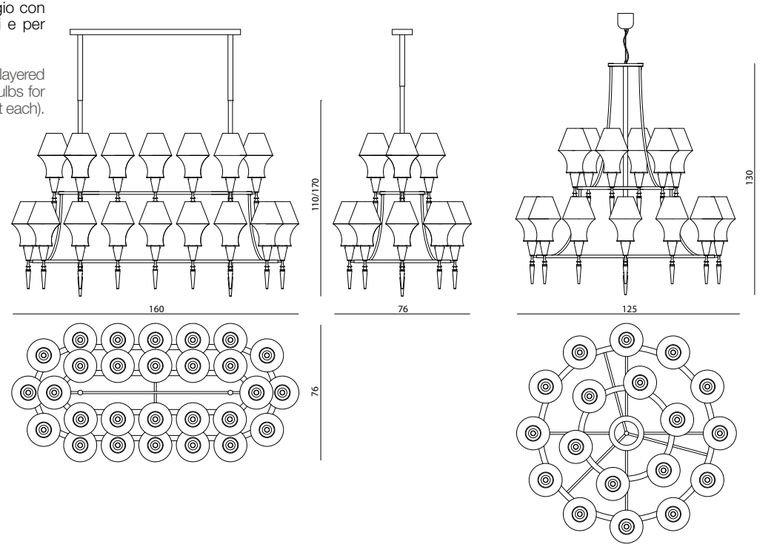

Peso - Weight kg 50

Peso - Weight kg 50

Turnbull

design La Conca

LAMPADARIO - CHANDELIER
Plafoniera con struttura in acciaio inox lavorato lasercut, piegato e lucidato lacca oro o bronzo, con cristalli a prisma lavorati a mano incastonati nell'acciaio. Illuminazione a fluorescenza. 12 lampade G5T5 (a fluorescenza, lunghezza cm 34,5) da 8W cad, 3000K. Peso kg 50.

Ceiling light with structure in curved stainless steel golden or bronze lacquered with prismatic handmade crystals recessed in the steel. Fluorescent lighting. 12 bulbs G5T5 (fluorescence, length 34.5 cm) 8W each, 3000K. Weight kg 50.

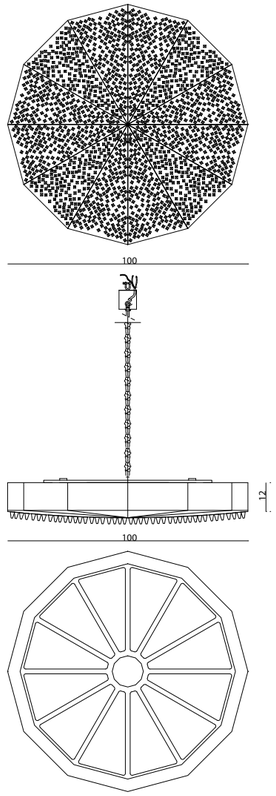

Kelly

design Samuele Mazza

PLAFONIERA - CEILING LAMP
Struttura esagonale in acciaio finitura nichel satinato. Adornato con file di diversa lunghezza di catene in alluminio finitura nichel cromo lucido con pendenti a goccia in cristallo di Boemia. Impianto elettrico predisposto per l'utilizzo di n. 6 lampadine alogene G9 max 40 watt cad. Peso kg 12.

Hexagonal structure in steel finished in satined nickel. Adorned with rows of various length chains in aluminium, finished in polished chrome nickel with tear pendants in Bohemia crystal. Electrical system predisposed for the use of 6 halogen light bulbs G9 max 40 watt each. Weight kg 12.

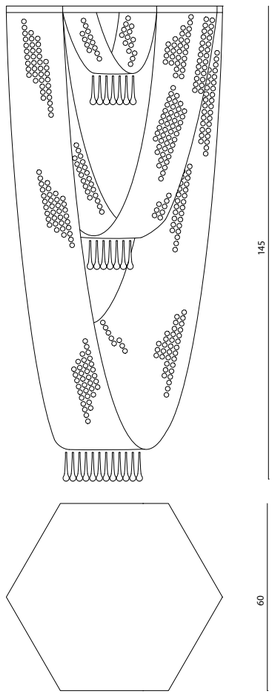

Wotan

design Samuele Mazza

PLAFONIERA - CEILING LAMP
Montatura esagonale in acciaio nikel-satinato. Strass in cristalli di Boemia, motivo octagon, e pendenti in cristallo, motivo foglia. 6 lampade G9 max 40 watt cad. Disponibile in due versioni: altezza cm 130 (peso kg 25); altezza cm 70 (peso kg 12).

Hexagonal frame in steel satin-nickel. Hanging crystal chains are in hexagonal shape Bohemia crystal and pendants are in leaf shaped crystal. 6 lamps G9 max 40 watt each. Available in two versions: height 130 cm (weight kg 25); height 70 cm (weight kg 12).

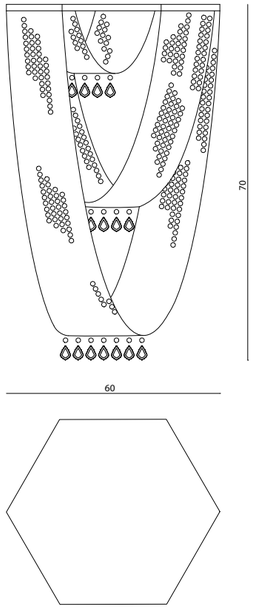

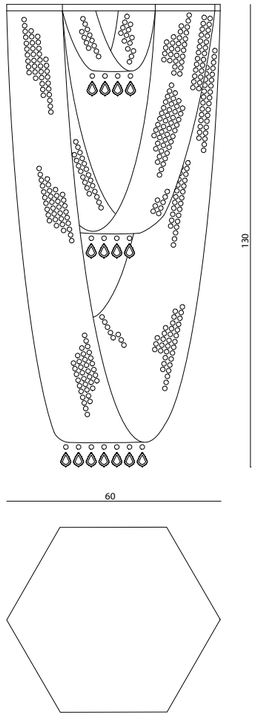

iconic *Lighting*

Agatha

design Alessandro La Spada

LAMPADARIO - CHANDELIER

Struttura in ottone cromato formata da tubi lisci e “torchon”. Tornerie in ottone e alluminio cromato. Base in acciaio smaltato con cornice decorata in ottone inciso sp. 3 mm. Paralume in seta nera, interno oro lucido. Opzione: laccatura oro/bronzo. Fissaggio tramite rosone circolare in acciaio smaltato con bordo decorato a taglio laser, catena a maglie ovali con decoro taglio laser in acciaio inox e tornerie in ottone. Predisposto per l’utilizzo di n. 3 lampadine E27 max. 75W. Peso kg 35.

Chromed brass structure composed of smooth and “twisted” tubes. Brass and chromed aluminum turnings. Enamelled steel base with decorated frame in engraved brass 3 mm thick. Lampshade in black silk with gold internal decoration. Option: gold/bronze lacquer. Cirular ceiling cup in enamelled steel with decorated frame by laser cutting, oval link chain decorated with laser cut stainless steel and brass turners. Predisposed for the use of 3 bulbs E27 max. 75W. Weight kg 35.

APPLIQUE - WALL LAMP

Struttura in ottone cromato formata da tubi lisci e “torchon”. Tornerie in ottone e alluminio cromato. Base in acciaio smaltato con cornice decorata in ottone inciso sp. 3 mm. Paralume in seta nera, interno oro lucido. Opzione: laccatura oro/bronzo. Corredata di piastra di fissaggio a parete in acciaio smaltato con cornice decorata in ottone inciso sp. 3 mm. Predisposta per l’utilizzo di 1 lampadina G9 max 25W.

Chromed brass structure composed of smooth and “twisted” tubes. Brass and chromed aluminum turnings. Enamelled steel base with decorated frame in engraved brass 3 mm thick. Lampshade in black silk with gold internal decoration. Option: gold/bronze lacquer. Equipped with wall fixing in enamelled steel with decorated frame in engraved brass 3 mm thick. Predisposed for the use of 1 light bulb G9 max 25W.

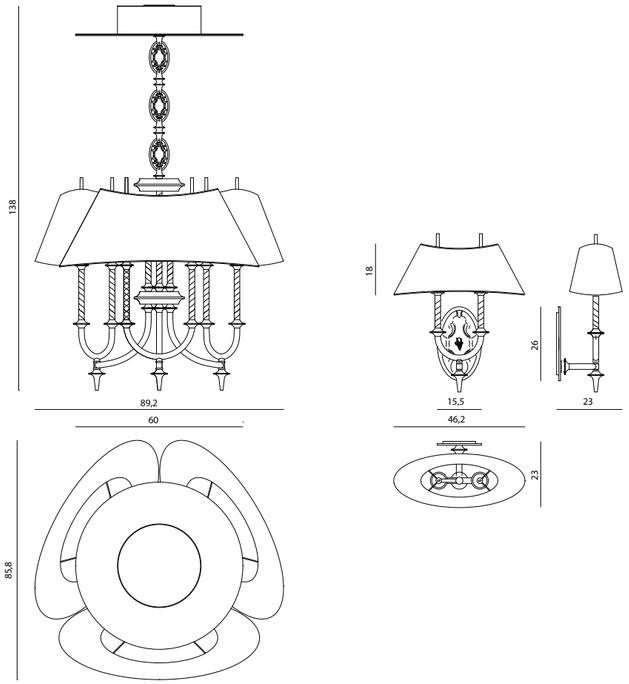

Agatha

design Alessandro La Spada

LAMPADA DA TAVOLO - TABLE LAMP

Struttura in ottone cromato formata da tubi lisci e “torchon”. Tornerie in ottone e alluminio cromato. Base in acciaio smaltato con cornice decorata in ottone inciso sp. 3 mm. Paralume in seta nera, interno oro lucido. Opzione: laccatura oro/bronzo. Versione Big: predisposta per l’utilizzo di n. 1 lampadina E27 max. 60W. Versione Mini: predisposta per l’utilizzo di n. 1 lampadina G9 max 25W.

Chromed brass structure composed of smooth and “twisted” tubes. Brass and chromed aluminum turnings. Enamelled steel base with decorated frame in engraved brass 3 mm thick. Lampshade in black silk with gold internal decoration. Option: gold/bronze lacquer. Big version: predisposed for the use of 1 light bulb E27 max 60W. Mini version: predisposed for the use of 1 light bulb G9 max 25W.

PIANTANA - FLOOR LAMP

Struttura in ottone cromato formata da tubi lisci e “torchon”. Tornerie in ottone e alluminio cromato. Base in acciaio smaltato con cornice decorata in ottone inciso sp. 3 mm. Paralume in seta nera, interno oro lucido. Opzione: laccatura oro/bronzo. Predisposta per l’utilizzo di n. 1 lampadina E27 max 60W.

Chromed brass structure composed of smooth and “twisted” tubes. Brass and chromed aluminum turnings. Enamelled steel base with decorated frame in engraved brass 3 mm thick. Lampshade in black silk with gold internal decoration. Option: gold/bronze lacquer. Predisposed for the use of 1 light bulb E27 max 60W.

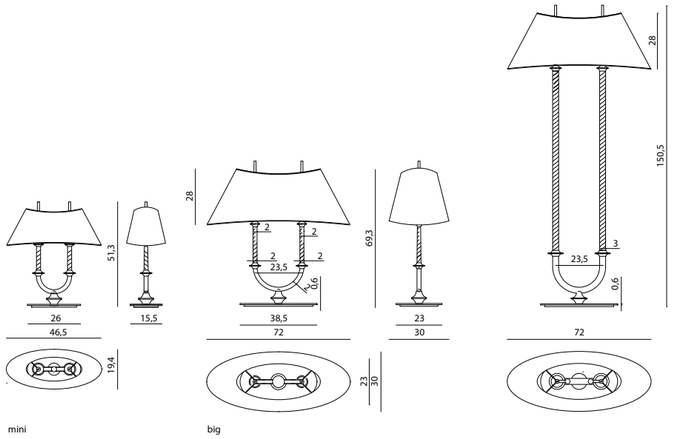

Amarilli

design Alessandro La Spada

LAMPADARIO - CHANDELIER

Stelo con tornerie alluminio cromo o lacca oro. Tubolari in ottone trafilato “torchon” anticato. Decori taglio laser ottone anticato. 9 lampade E27 max 60W. Paralumi a lobi in seta nera e interno in materiale riflettente oro. Peso kg 40. Disponibile anche con paralumi con grafica “Adventures in the sea” e “Flowers&Raven”.

Stem with turnings in chromed aluminum or gold lacquer. Tubulars in drawn antique brass “torchon”. Laser-cut antique brass decorations. 9 lamps E27 max 60W. Lampshade with lobes in black silk and internal in gold reflective material. Weight kg 40. Available with lampshades with “Adventures in the sea” and “Flowers & Raven” coverings.

APPLIQUE - WALL LAMP

Placca a parete in acciaio inox lucido lacca oro. Stelo con tornerie alluminio cromo o lacca oro. Tubolari in ottone trafilato “torchon” anticato. Decori taglio laser in ottone anticato. 2 lampade E27 max 60W. Paralume a lobi in seta nera e interno in materiale riflettente oro. Peso kg 6. Disponibile anche con paralumi con grafica “Adventures in the sea” e “Flowers&Raven”.

Wall plate in gold lacquered polished stainless steel. Stem with turnings in chromed aluminum or gold lacquer. Tubulars in drawn antique brass “torchon”. Laser-cut antique brass decorations. 2 lamps E27 max 60W. Lampshade with lobes in black silk and internal in gold reflective material. Weight kg 6. Available with lampshades with “Adventures in the sea” and “Flowers & Raven” coverings.

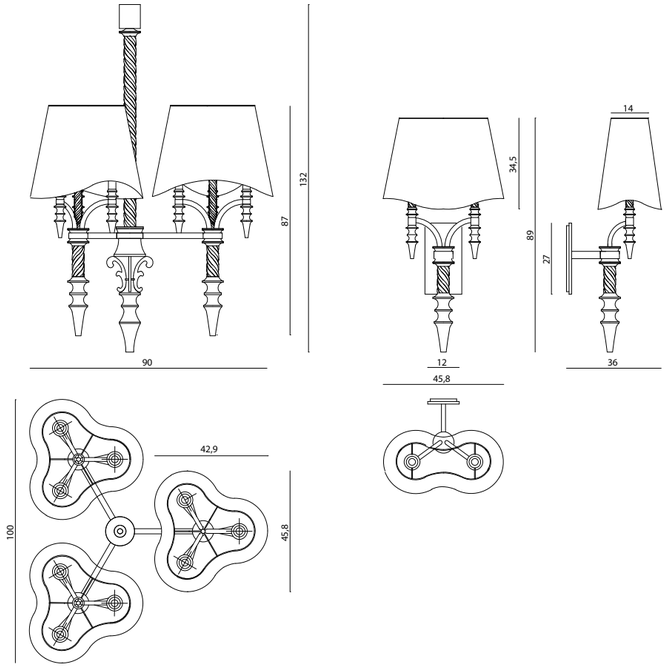

Amarilli

design Alessandro La Spada

LAMPADA DA TAVOLO - TABLE LAMP

Base in acciaio inox lucido lacca oro con zavorra in ferro. Stelo con tornerie alluminio cromo o lacca oro. Tubolari in ottone trafilato “torchon” anticato. Decori taglio laser in ottone anticato. 3 lampade E14 max 40W. Paralume a lobi in seta nera e interno in materiale riflettente oro. Disponibile anche con paralumi con grafica “Adventures in the sea” e “Flowers&Raven”.

Base in gold lacquered polished stainless steel with iron ballast. Stem with turnings in chromed aluminum or lacquered gold. Tubulars in drawn antiqu brass “torchon”. Laser-cut antique brass decorations. 3 lamps E14 max 40W. Lampshade with lobes in black silk and internal in gold reflective material. Available with lampshades with “Adventures in the sea” and “Flowers & Raven” coverings.

PIANTANA - FLOOR LAMP

Base in acciaio inox lucido lacca oro con zavorra in ferro. Stelo con tornerie alluminio cromo o lacca oro. Tubolari in ottone trafilato “torchon” anticato. Decori taglio laser in ottone anticato. 3 lampade E27 max 75W. Paralume a lobi in seta nera e interno in materiale riflettente oro. Disponibile anche con paralumi con grafica “Adventures in the sea” e “Flowers&Raven”.

Base in gold lacquered polished stainless steel with iron ballast. Stem with turnings in chromed aluminum or lacquered gold. Tubes in drawn antique brass “torchon”. Laser-cut antiqu brass decorations. 3 lamps E27 max 75W. Lampshade with lobes in black silk and internal in gold reflective material. Available with lampshades with “Adventures in the sea” and “Flowers & Raven” coverings.

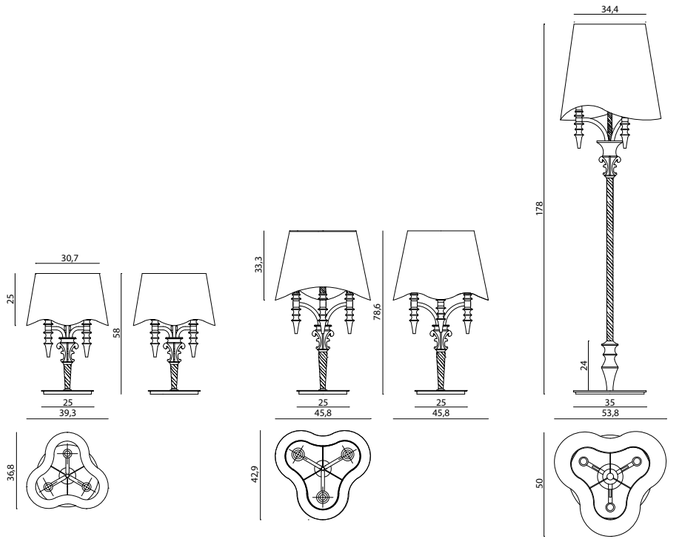

Archos

design Giuseppe Viganò

APPLIQUE - WALL LAMP

Applique in tubo di acciaio, rivestito in cuoio stampato a ovali. Tornerie in alluminio cromo lucido lacca bronzo. Paralumi con struttura esterna a losanghe in acciaio lucido lacca bronzo, tessuto seta avorio. Pendagli decorativi con catenelle in ottone dorato e gocce pendenti in cristallo. Lampade 2x40 W - E14. Peso kg 5.

Wall lamp in steel tube covered with ovals printing leather. Turnings in shiny chromed aluminum bronze lacquered. Lampshades with lozenge external structure in polished stainless steel bronze lacquered. Fabric upholstery in Ivory silk. Decorative pendants with golden brass chains and drops of crystals. Bulbs 2X40 W - E14 standard. Weight kg 5.

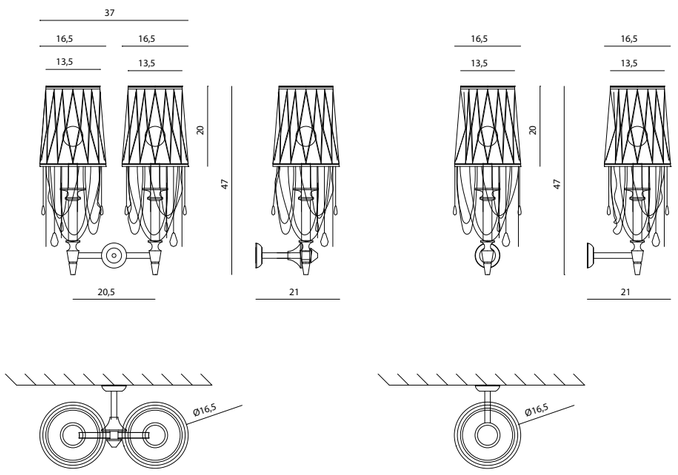

Joska

design Samuele Mazza

LAMPADA DA TAVOLO - TABLE LAMP

Base in cristallo di colore nero a forma tronco conica con lavorazione disegno “diamante” interamente realizzata a mano. Doppio stemma araldico Visionnaire inciso a mano. Paralume di forma tronco conica in seta con stemma araldico Visionnaire ricamato. Nr. 1 lampadina E27 max 60 W.

Base in black crystal with cone trunk form with “diamond” design entirely made by hand. Double Visionnaire coat of arms engraved by hand. Conical lampshade in silk with embroidered Visionnaire coat of arms. Nr. 1 bulb E27 max 60 W.

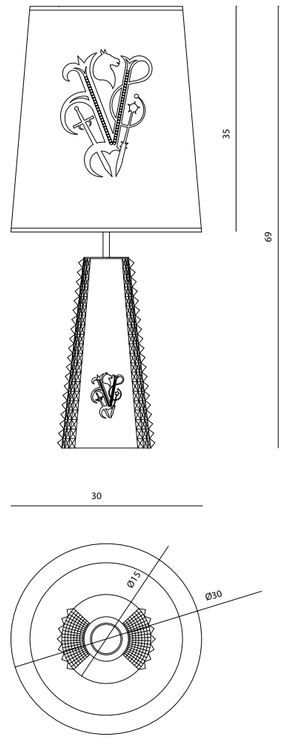

Brunilde

design Alessandro La Spada - Samuele Mazza

LAMPADARIO - CHANDELIER

Coni ricurvi e lancia centrale in ottone cromato; particolari in alluminio tornito. Paralumi ovali, tronco cono in seta crema o in opzione, in seta nera e interno in materiale riflettente oro. Versione con tre coppie di corni: 6 luci E/27 max 75 W cad. Peso totale kg 30. Versione con sei coppie di corni: 12 luci E/27 max 75 W cad. Peso totale kg 70.

Curved cones and central bar in chromed brass, particulars in turned steel. Oval truncated cone lampshades in cream silk, or option, black silk and gold inner reflective material. Version with 3 couples of horns: 6 bulbs E/27 max 75 W each, total weight 30 Version with 6 couples of horns: 12 bulbs E/27 max 75 W each, total weight 70.

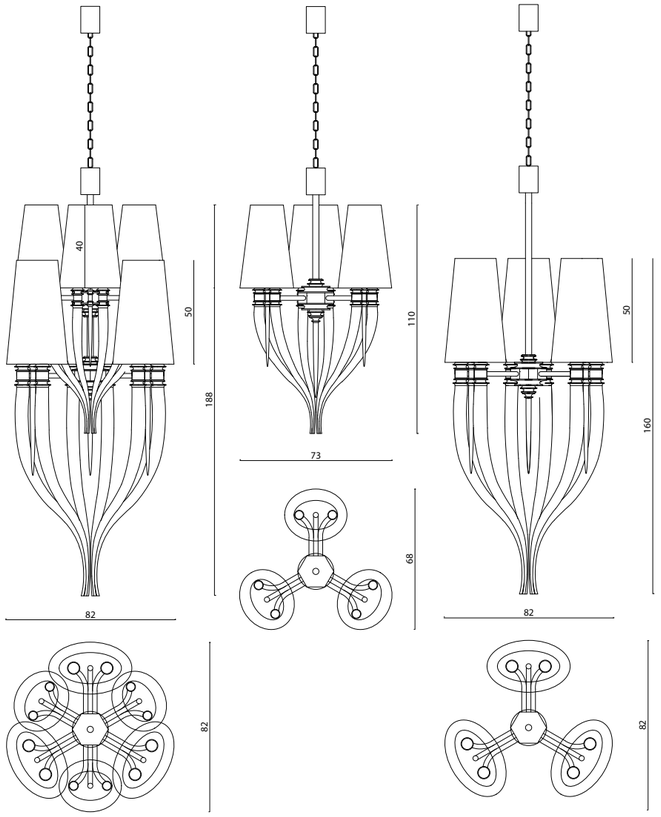

Brunilde, All, Unicorno

design Alessandro La Spada - Samuele Mazza

APPLIQUE - WALL LAMP

Coni ricurvi e lancia centrale in ottone cromato; particolari in alluminio tornito; piastra di fissaggio in acciaio. Paralume ovale tronco conico in seta crema o in opzione, in seta nera e interno in materiale riflettente oro, per la versione All, in scaglie di alluminio naturale montate su struttura in acciaio galvanizzato. Optional: possibilità di applicazione pendenti in cristallo Swarovski.
Applique cm 159 predisposta per l'utilizzo di n. 2 lampadine E27 max 75 W cad. Peso kg 10,5.
Applique cm 104 predisposta per l'utilizzo di n. 2 lampadine E27 max 75 W cad. Peso kg 6,90.

Curved cones and central lance in chromed brass; details in lathed aluminium; plate for fixing to wall in steel. Oval lampshade of conical truncated cone in cream silk, or option, black silk and gold inner reflective material, for All version, shape in natural aluminium plates mounted on galvanised steel structure. Optional: possibility of application of pendants in Swarovski crystals.
Wall lamp 159 cm prepared for use with 2 light bulbs E27 max 75 W each - Weight kg 10,5.
Wall lamp 104 cm prepared for use with 2 light bulbs E27 max 75 W each - Weight kg 6,90.

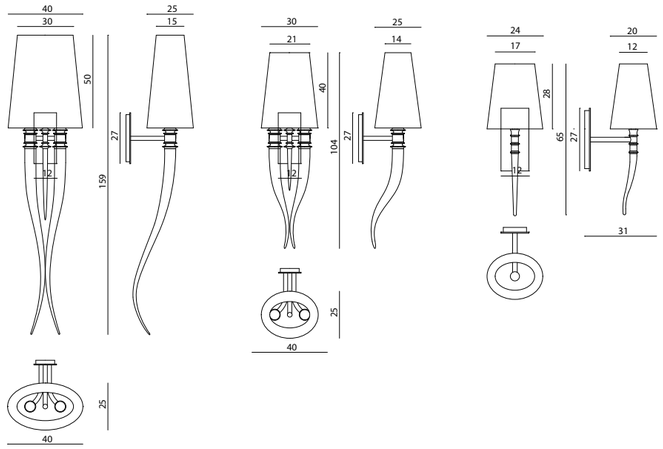

Cambell

design Alessandro La Spada

PIANTANA - FLOOR LAMP
Base in acciaio inox con zavorra in ferro, finitura lucida lacca oro, logo ottone cromo lacca oro, tubi in acciaio smaltato, tornerie alluminio lacca oro, struttura regolabile ad arco, paralume in alluminio satinato lacca oro con formatura plissettata, corpo lampada e razze sagomate in acciaio inox lucido lacca oro, corpo illuminante a 6 faretti led (3W cad.)

Base in stainless steel with stabilizing mass in iron, chrome finishing golden lacquered, brass logo golden lacquered, tubes in enameled steel, adjustable height, turnings in golden lacquer aluminium, lampshade in satinized aluminium golden lacquered with plissé decoration, lamp structure and sustain base in stainless steel golden lacquered, light system with 6 LED bulbs (3W each).

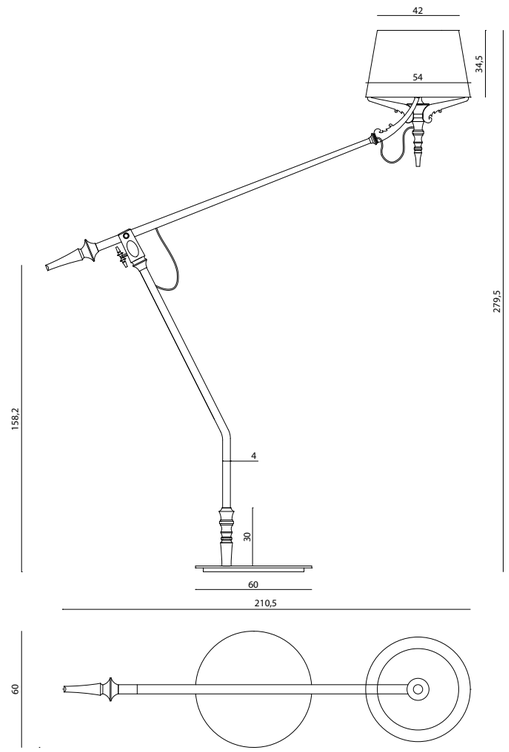

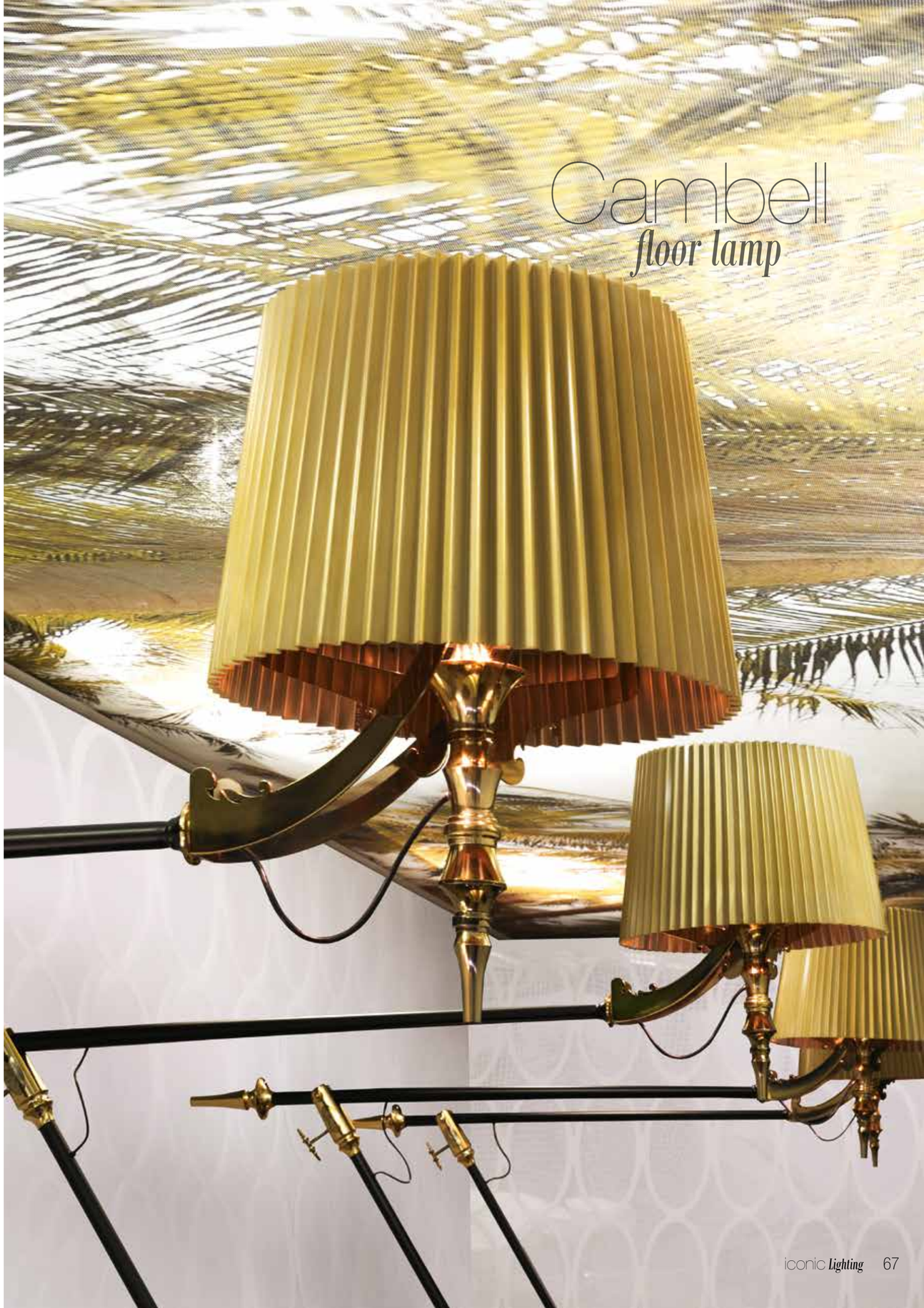

Dagonet

design Alessandro La Spada - Samuele Mazza

LAMPADA DA TAVOLO - TABLE LAMP

Base in acciaio cromato. Stelo in alluminio tornito finitura cromo. Paralume in seta. Versione piccola con portalampada E/14, versione media con portalampada E/27.

Base in chromed steel. Stand in lathed chromed aluminium. Lampshade in silk. Small size version with bulb-socket E/14, medium size version with bulb-socket E/27.

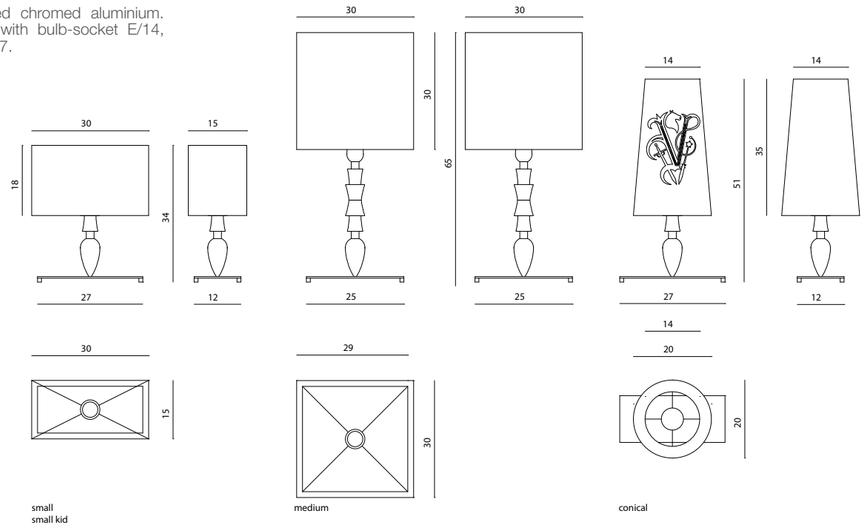

small
small kid

medium

conical

Dagonet

design Alessandro La Spada - Samuele Mazza

PIANTANA - TRIPOD-FLOOR LAMP

Piantana con struttura portante a tripode a più componenti in alluminio e ottone tornito. Distanziale a 3 vie in acciaio taglio laser. Finitura cromo lucido. Paralume tronco cono in seta o in pelle Kid. Impianto elettrico predisposto per l'utilizzo di n. 3 lampadine E/27 max 60 W cad. Provvista di interruttore a terra con variatore d'intensità luminosa. Per i metalli, opzione laccatura oro/bronzo.

Floor lamp with tri-pod support structure with various components in aluminium and turned brass. 3 way leg distancers in laser cut steel finished in polished chrome. Lampshade truncated cone in silk or leather Kid. Electrical system predisposed for the use of 3 light bulbs E/27 max 60 W each complete with floor switch for light intensity variation. For metals, option lacquer gold/bronze.

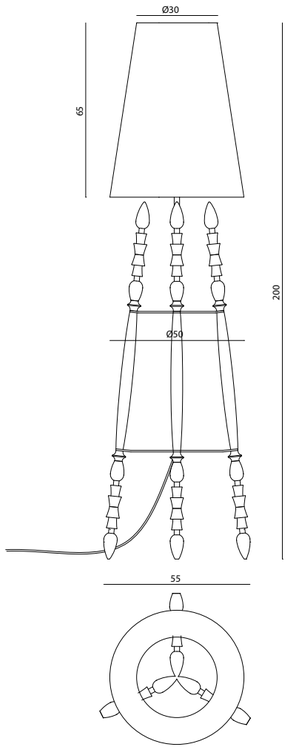

Drop, Drop Big

design La Conca

LAMPADA DA TAVOLO - TABLE LAMP

Montante, a due foglie contrapposte, in acciaio inox oppure oro spessore mm 3, con decorazione logo Visionnaire in ottone traforato. Piastra di base in acciaio da mm 10 rivestita in lamiera acciaio inox lucido da mm 1,5. Paralume a due corpi con telaio in tondino d'acciaio e rivestimento in seta. Cablaggio a 4 luci E/14. Acciaio con finitura lucida oppure laccata nei colori oro chiaro o bronzo.

Structure with two opposite leaves in stainless steel or golden finishing th. mm 3, with Visionnaire logo decoration in pierced brass. Base in steel mm 10, covered with shiny stainless steel laminate mm 1,5. Lampshade made of two parts with frame in steel rod and silk cover. Wiring with 4 bulbs E/14. Steel in shiny finishing or light gold or bronze lacquered.

PIANTANA - FLOOR LAMP

Stelo fusiforme in acciaio inox lucido oro o bronzo, formato da due piatti paralleli aventi spess. mm 3 e fissati su base in acciaio inox lucido a copertura piastra in acciaio spess. mm 10. Stemma araldico Visionnaire in ottone taglio laser finitura oro. Paralume a due corpi con telaio in tondino di acciaio rivestito in seta. Cablaggio predisposto per nr. 8 luci G9.

Spindle shaped support in polished stainless steel gold or bronze finishing, made of two parallel plates th. mm 3 and fixed on base in polished stainless steel to cover plate in steel th. mm 10. Visionnaire logo in laser cut brass in gold finishing. Lampshade made of two parts with frame in steel rod covered with silk. Wiring: nr. 8 bulbs G9.

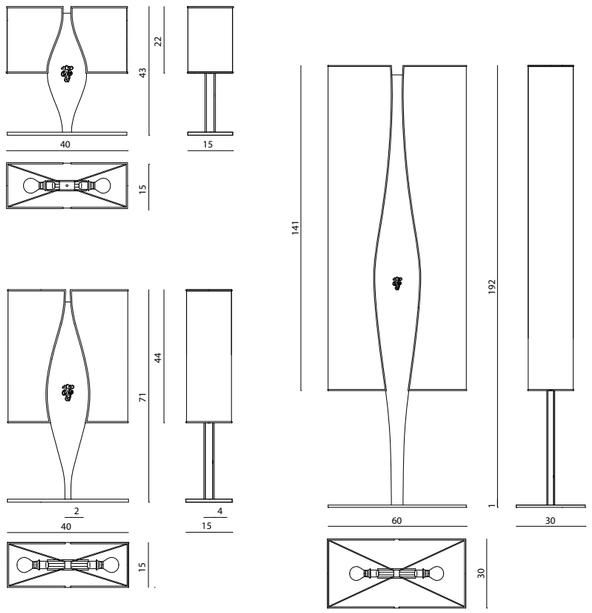

Duir

design Samuele Mazza

LAMPADARIO - CHANDELIER
Struttura a 18 bracci in ottone cromato, decorata con catenella, finitura cromo e pendenti in cristallo molato al piombo. Paralumi di forma troncoconica, decorati con catenella finitura cromo; rivestiti in seta o pelle capretto Kid bianco. Impianto elettrico predisposto per l'utilizzo di n. 18 lampadine E14 max 40 W cad. Corredato di catena cromata, lunghezza cm 150, completa di rosone. Peso kg 35.

Structure with 18 arms in chromed brass, decorated with small chrome finished chain and pendants in bevelled lead crystal. Lampshades of truncated-conical wform, decorated with small chrome finished chain; covered in silk or white kid leather. Electrical wiring equipped for 18 light bulbs E14 max 40 W each. Complete with chromed hanging chain, length 150 cm, complete with cup. Weight kg 35.

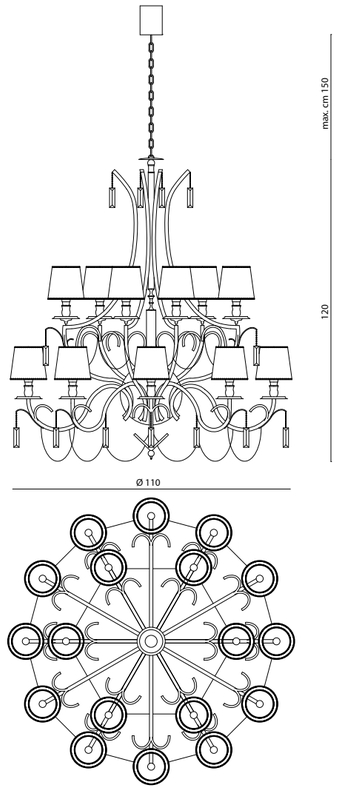

Duir

design Samuele Mazza

APPLIQUE - WALL LAMP

Struttura a 5 bracci in ottone cromato, decorata con catenella, finitura cromo e pendenti in cristallo molato al piombo. Dotata di piastra di fissaggio a parete, finitura cromo. Paralumi a forma tronco-conica, decorati con catenella finitura cromo; rivestiti in seta o pelle capretto Kid bianco. Impianto elettrico predisposto per l'utilizzo di n. 5 lampadine E14 max 40 W cad.

Structure with 5 arms in chromed brass, decorated with small chains, chrome finish and pendants in bevelled lead crystals. Complete with chrome plate for fixing to wall. Lampshades of truncated cone shape, decorated with chrome finished chains; covered in silk or white Kid leather. Electrical wiring prepared for the use of 5 light bulbs E14 max 40 W each.

PIANTANA - FLOOR LAMP

Struttura a 9 bracci in ottone cromato, decorata con catenella, finitura cromo e pendenti in cristallo molato al piombo. Paralumi a forma tronco-conica, decorati con catenella finitura cromo; rivestiti in seta o pelle capretto Kid bianco. Impianto elettrico predisposto per l'utilizzo di n. 9 lampadine E14 max 40 W cad. Base circolare in marmo sardo col bianco lucido.

Structure with 9 arms in chromed brass, decorated with small chains, chrome finish and pendants in bevelled lead crystals. Lampshades of truncated cone shape, decorated with chrome finished chains; covered in silk or white Kid leather. Electrical wiring prepared for the use of 9 light bulbs E14 max 40 W each. Circular base in white polished marble.

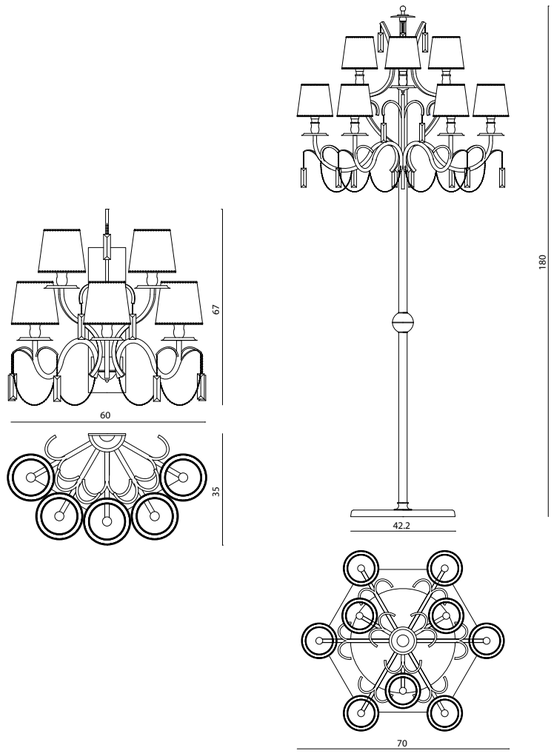

Egg

design Philippe Montels - La Conca

LAMPADA DA TAVOLO - TABLE LAMP

Struttura in acciaio inox sagomata a “ovale Visionnaire”. Paralume troncocono in seta avorio. Impianto elettrico predisposto per l’utilizzo di n.1 lampada E27 max 60 W per Big e Media, E14 max 40 W per Mini. Disponibile anche in in versione All con paralume a scaglie di alluminio e pendenti a “square drop” Swarovsky.

Structure in stainless steel “oval Visionnaire” shaped. Silk lampshade, truncated cone, in ivory colour. Electrical system predisposed for the use of a E27 light bulb max 60 W for Big and Media and, E14 max 40 W for the Mini Egg. Also available in “All” with shade in aluminum flakes and pendants to “square drop” Swarovski.

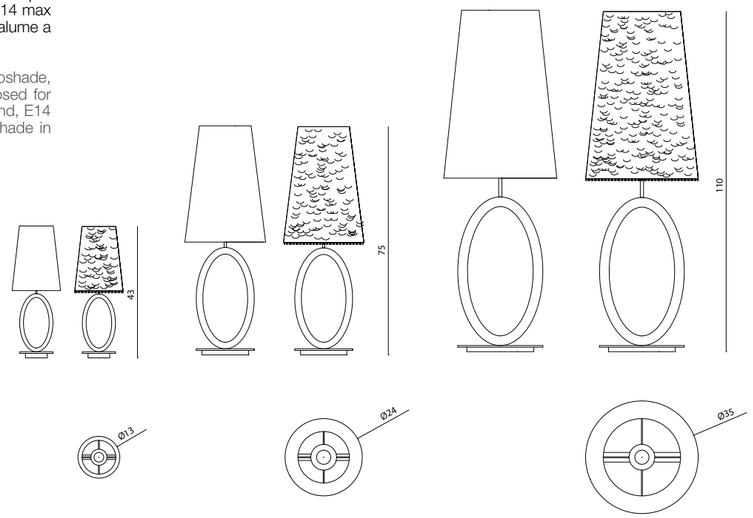

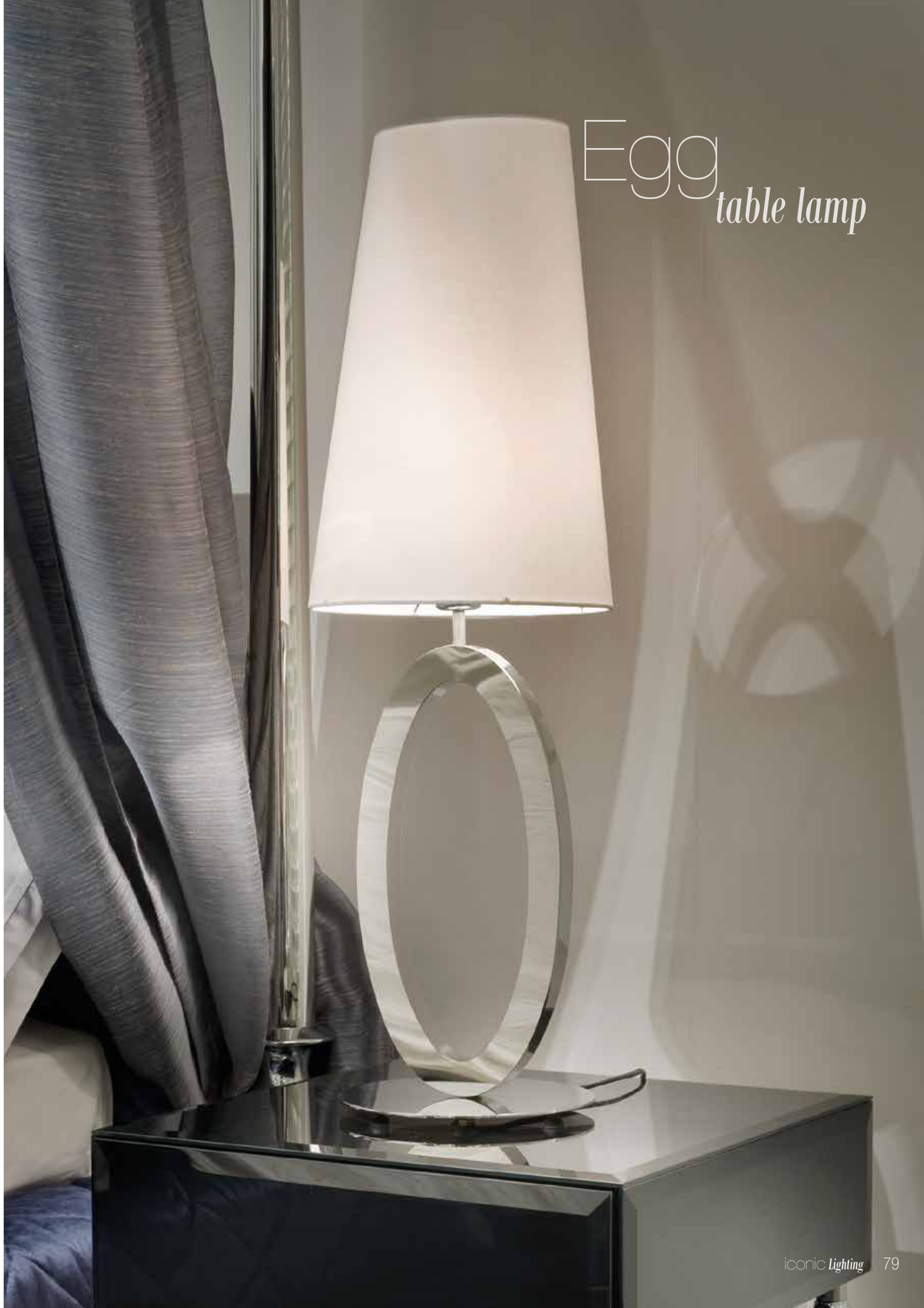

Esmeralda

design Alessandro La Spada

LAMPADARIO - CHANDELIER

Struttura in ottone finitura lucida color oro, corna tronco coniche in ottone laccato, elemento in cristallo a piombo soffiato e molato, con lavorazione bugnata, finitura acidata. Paralume in tessuto nero con l'interno oro lucido, per tutte le versioni le lampadine sono E27 max 60 W: per la versione lampadario ci sono 9 lampadine. Peso kg 40. Disponibile anche con paralumi con grafica "Adventures in the sea" e "Flowers&Raven.

Structure in brass in gold shiny finishing. Half-truncated horns in lacquered brass. Lead crystal element, blown and grinded, with studded shape and frosted finishing. Lampshade in black fabric with gold internal decoration. For all the versions, the bulbs needed are E27 max 60 W: Chandelier - 9 bulbs. Weight kg 40. Available also with shades with graphics "Adventures in the sea" e "Flowers&Raven".

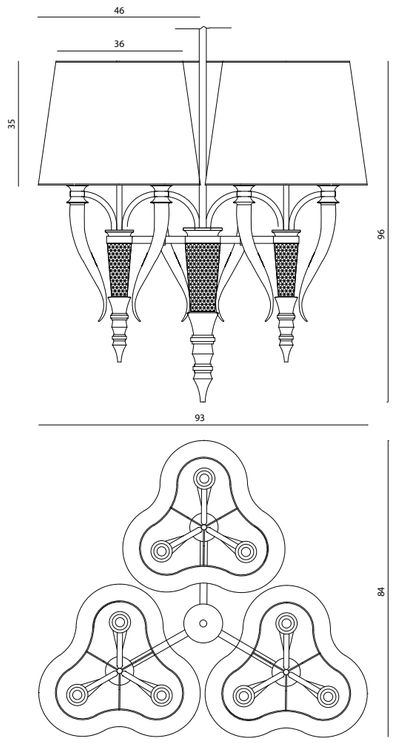

Esmeralda

design Alessandro La Spada

APPLIQUE - WALL LAMP

Struttura in ottone finitura lucida color oro, corna tronco coniche in ottone laccato, elemento in cristallo a piombo soffiato molato, con lavorazione bugnata, finitura acidata. Paralume in tessuto nero con l'interno oro lucido, per tutte le versioni le lampadine sono E27 max 60 W: per la versione applique ci sono 2 lampadine. Disponibile anche in versione angolare. Disponibile anche con paralumi con grafica "Adventures in the sea" e "Flowers&Raven. Peso kg 6.

Structure in brass in gold shiny finishing. Half-truncated horns in lacquered brass. Lead crystal element, blown and grinded, with studded shape and frosted finishing. Lampshade in black fabric with gold internal decoration. For all the versions, the bulbs needed are E27 max 60 W: wall lamp - 2 bulbs. Available also in corner fixing version. Weight kg 6. Available also with shades with graphics "Adventures in the sea" e "Flowers&Raven".

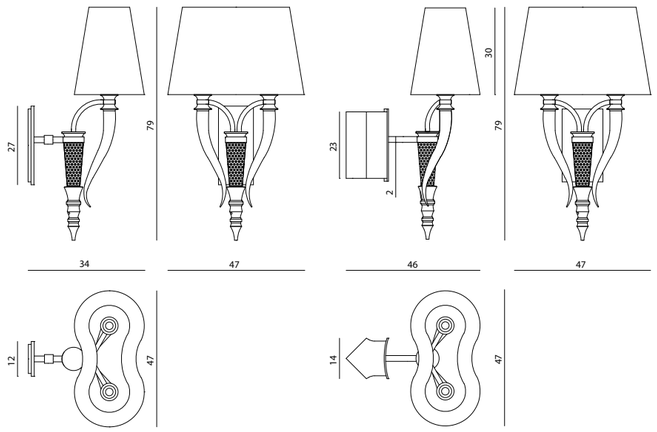

Esmeralda

design Alessandro La Spada

LAMPADA DA TAVOLO - TABLE LAMP

Struttura in ottone finitura lucida color oro, corna tronco coniche in ottone laccato, elemento in cristallo a piombo soffiato molato, con lavorazione bugnata, finitura acidata. Paralume in tessuto nero con l'interno oro lucido, per tutte le versioni le lampadine sono E27 max 60 W: per la versione lampada da tavolo ci sono 3 lampadine. Disponibile anche con paralumi con grafica "Adventures in the sea" e "Flowers&Raven.

Structure in brass in gold shiny finishing. Half-truncated horns in lacquered brass. Lead crystal element, blown and grinded, with studded shape and frosted finishing. Lampshade in black fabric with gold internal decoration. For all the versions, the bulbs needed are E27 max 60 W: table lamp - 3 bulbs. Available also with shades with graphics "Adventures in the sea" e "Flowers&Raven".

PIANTANA - FLOOR LAMP

Struttura in ottone finitura lucida color oro, corna tronco coniche in ottone laccato, elemento in cristallo a piombo soffiato molato, con lavorazione bugnata, finitura acidata. Paralume in tessuto nero con l'interno oro lucido, le lampadine sono E27 max 60 W: per la versione piantana ci sono 3 lampadine. Disponibile anche con paralumi con grafica "Adventures in the sea" e "Flowers&Raven.

Structure in brass in gold shiny finishing. Half-truncated horns in lacquered brass. Lead crystal element, blown and grinded, with studded shape and frosted finishing. Lampshade in black fabric with gold internal decoration. The bulbs needed are E27 max 60 W: floor lamp - 3 bulbs. Available also with shades with graphics "Adventures in the sea" e "Flowers&Raven".

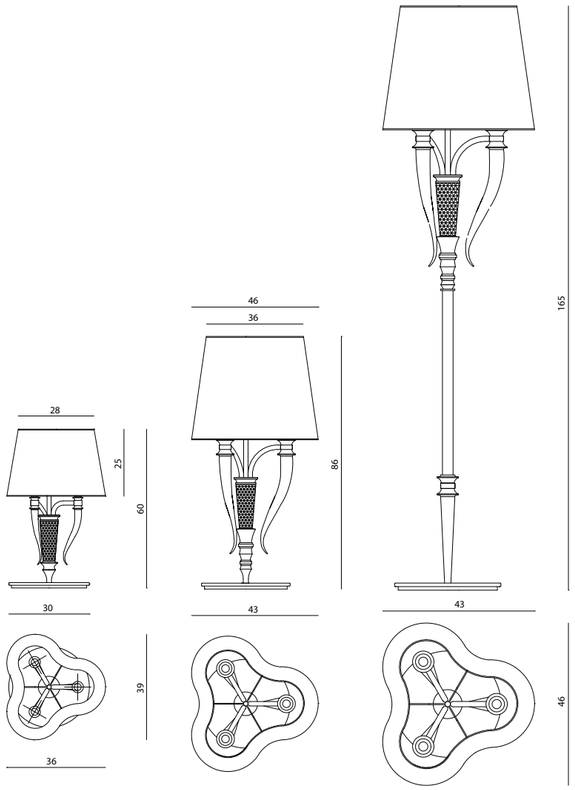

Fabergé

design Philippe Montels

LAMPADA DA TAVOLO - TABLE LAMP

Struttura metallica rivestita in scaglie di alluminio disponibili nel colore naturale o champagne, con perline in cristallo Swarovski incastonate sul fianco della struttura. Paralume tronco conico ellittico in seta e basamento in acciaio lucido. Impianto elettrico predisposto per l'utilizzo di n. 1 lampadina E27 max 60W.

Metal structure covered with aluminum scales available in natural or champagne colour, with Swarovski crystal balls set on the structure side. Silk lampshade in an elliptical conic shape. Polished steel base. Electrical system set for 1 bulb E27 60W maximum.

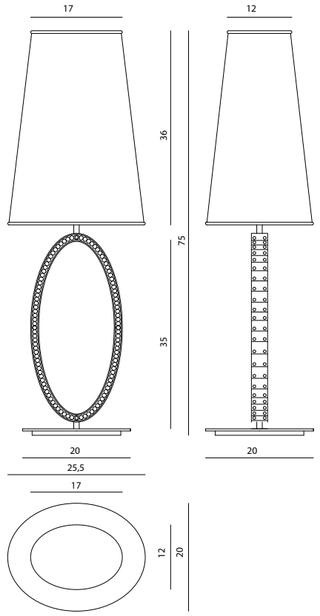

Flordelis

design Alessandro La Spada

LANTERNA DA ESTERNO
LANTERN FOR OUTDOOR

Lanterna da esterno (con base appoggio). Struttura mista in ferro e alluminio con corpo verniciato e paralumi decorati al taglio laser e puntale cromati e laccati oro. Impianto a una luce attacco E27 max 150W.

Outdoor lantern (with support base) structure in a mixture of iron and aluminum with varnished body and laser-cut decorated lampshades and chromed gold lacquered tip. Electrical system E27 max 150W.

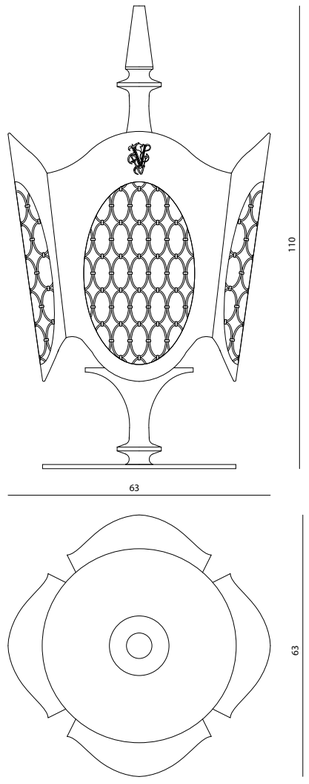

Isotta

design Alessandro La Spada - Samuele Mazza

LAMPADA DA TAVOLO - TABLE LAMP

Stelo in alluminio tornito cromato. Paralume in pergamena con quattro nappe in pelle. Eventuale fascia decorativa, in pelle o tessuto: su richiesta.
Isotta ALL: Stelo in alluminio tornito cromato. Paralume realizzato in scaglie di alluminio naturale oppure color champagne. Nel paralume possono essere inserite, su richiesta, 6 file di cristalli "Square drop" Swarovsky. Portalampada E/14.

Base in chromed turned aluminium. Lampshade in parchment equipped with four leather tassels. Possible decorative band, in fabric or leather on demand.
Isotta ALL: Central stem in chromed, lathed aluminium. Lampshade made with natural aluminium plates, or champagne colour. The lampshade may have insert on request, 6 rows of "square stone" Swarovsky cristals. Lampholder E/14.

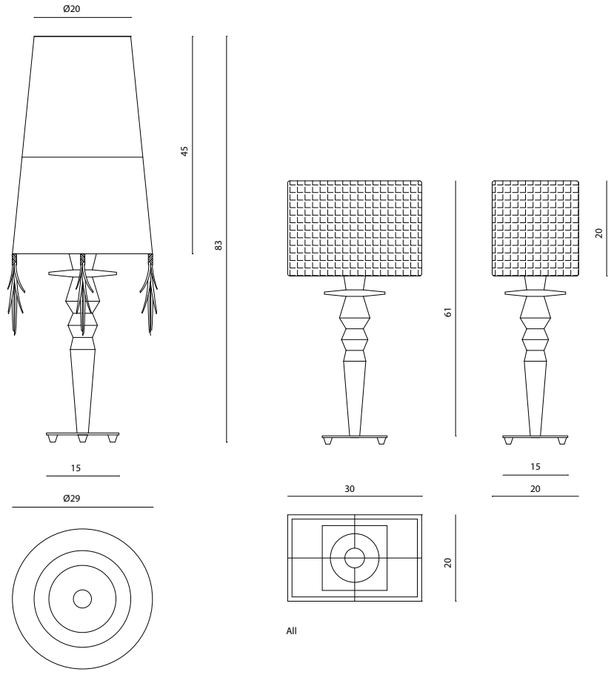

Picardy

design Alessandro La Spada

LAMPADA DA TAVOLO, PIANTANA
TABLE LAMP, FLOOR LAMP

Base in acciaio inox con zavorra in ferro, finitura lucida lacca oro, logo ottone cromo lacca oro, tubi in acciaio smaltato, tornerie alluminio lacca oro, paralume in alluminio satinato lacca oro con formatura plissettata, corpo lampada e razze sagomate in acciaio inox lucido lacca oro, corpo illuminante a 6 faretti led (3W cad.)

Base in stainless steel with stabilizing mass in iron, chrome finishing golden lacquered, brass logo golden lacquered, tubes in enameled steel, turnings in golden lacquer aluminium, lampshade in satinized aluminium golden lacquered with plissè decoration, lamp structure and sustain base in stainless steel golden lacquered, light system with 6 LED bulbs (3W each)

APPLIQUE - WALL LAMP

Attacco a parete in acciaio inox, finitura lucida lacca oro, logo ottone cromo lacca oro, tubi in acciaio smaltato, tornerie alluminio lacca oro, paralume in alluminio satinato lacca oro con formatura plissettata, corpo lampada e razze sagomate in acciaio inox lucido lacca oro, corpo illuminante a 6 faretti led (3W cad.). Peso kg 10.

Wall fitting stainless steel, with stabilizing mass in iron, chrome finishing golden lacquered, brass logo golden lacquered, tubes in enameled steel, turnings in golden lacquer aluminium, lampshade in satinized aluminium golden lacquered with plissè decoration, lamp structure and sustain base in stainless steel golden lacquered, light system with 6 LED bulbs (3W each). Weight kg 10.

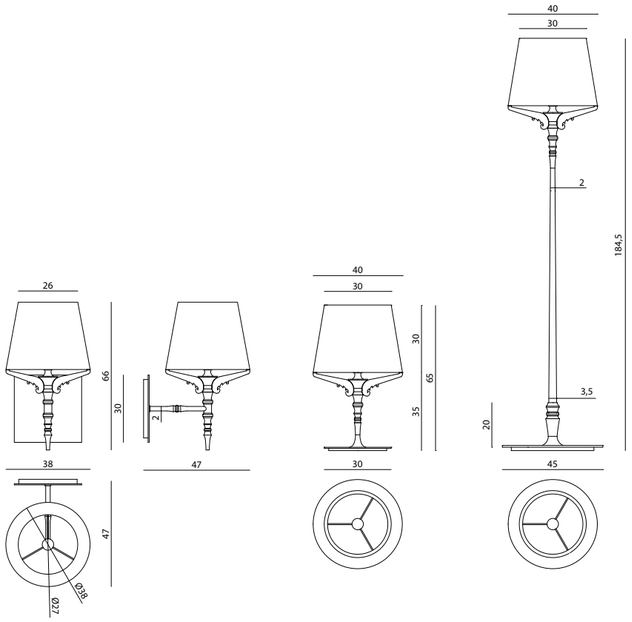

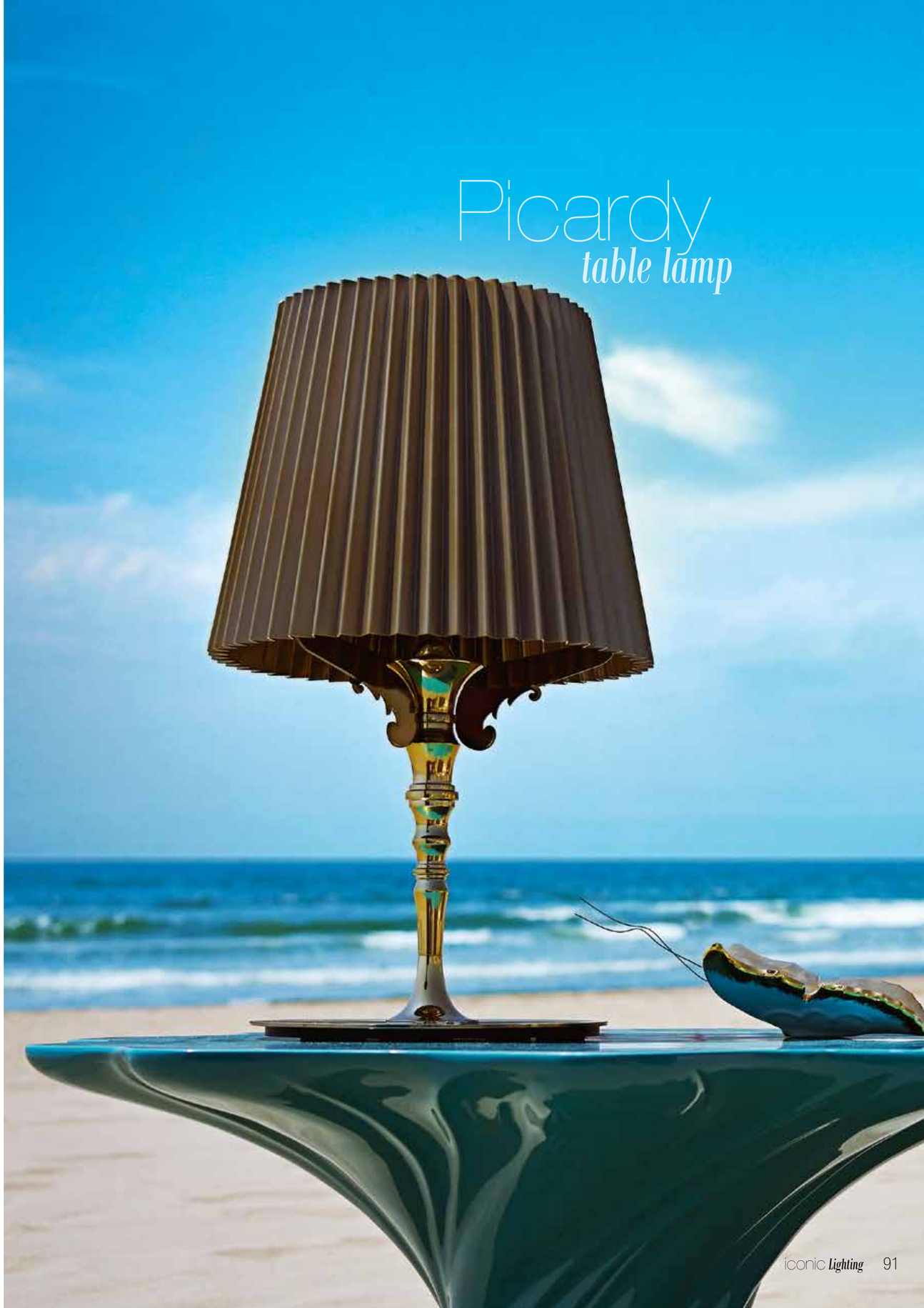

Sherwood

design Samuele Mazza

LAMPADARIO - CHANDELIER

Struttura in metallo finitura cromo lucido con tornerie in alluminio cromato finitura lucida. Versione rettangolare con impianto elettrico predisposto per l'utilizzo di n. 22 lampadine E14 max 40 watt; versione quadrata con impianto elettrico predisposto per l'utilizzo di n. 24 lampadine E14 max 40 watt. Paralumi con rivestimento in seta. Pendagli in cristallo. Entrambe le versioni sono disponibili con rosone e catena in alluminio cromato lucido lunghezza max cm 150.

Structure in metal finished in polished chrome with turned parts in chromed aluminium polished finish. Rectangular version with electrical system predisposed for the use of 22 light bulbs E14 max 40 watt; square version with electrical system predisposed for the use of 24 light bulbs E14 max 40 watt. Lampshades made of silk. Pendants in crystal. Both versions are available with cup and chain in chromed polished aluminium length max 150 cm.

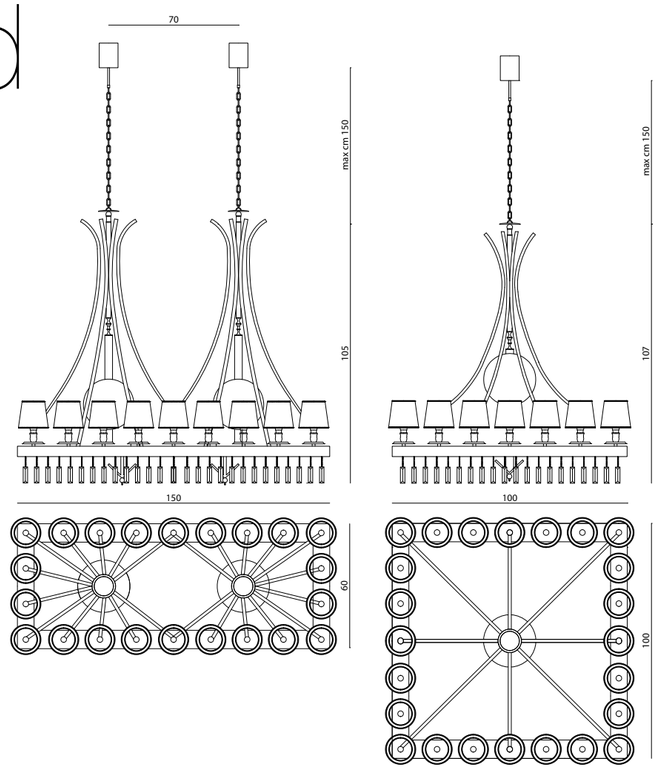

Peso - Weight kg 28

Peso - Weight kg 28

Sieglinde

design Alessandro La Spada

LAMPADARIO - CHANDELIER

Corni in ottone conificato e curvato, tornerie in alluminio. Struttura centrale in ottone e acciaio inox lucidato, finitura cromo. Tre coppie di corni con finitura smaltata. Paralume sagomato in seta nera interno oro lucido. Opzione: paralume in tessuto con stampa "Adventures in the sea" e "Flowers&Raven".
Lampadario tricorno H. 110 - Ø 73 cm. Impianto a 6 luci E/27 max 75W cad. Peso totale kg 30.
Lampadario esacorno H. 188 - Ø 82 cm. Impianto a 12 luci E/27 max 75 W cad. Peso totale kg 70.

Tapered and curved horns in brass. Aluminum turnings. Central structure in polished brass and stainless steel, chrome finishing. Three pairs of horns with enamelled finishing. Shaped lampshade in black silk, shiny gold inside. Option: fabric lampshade printed "Adventures In The Sea" and "Flowers&Raven" pattern.
Three-horns chandelier H. 110 - Ø 73 cm. Lighting system with 6 lights E/27 max 75W each. Total weight kg 30.
Six-horns chandelier H. 188 - Ø 82 cm. System with 12 lights E/27 max 75 W each. Total weight kg 70.

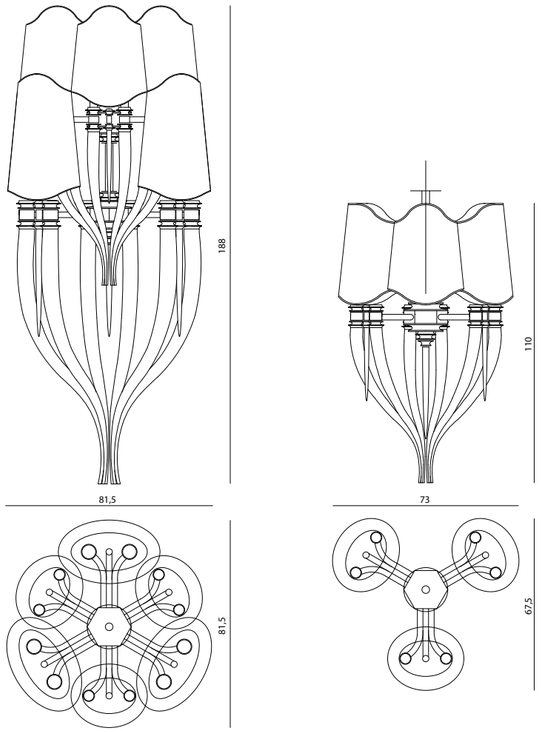

Sieglinde

design Alessandro La Spada

APPLIQUE - WALL LAMP

Struttura in ottone conificato e curvato, tornerie in alluminio. Placca di fissaggio e lancia in acciaio inox lucidato, finitura cromo. Corni con finitura smaltata e medaglia in ottone con logo. Paralume sagomato in seta nera interno oro lucido. Opzione: paralume in tessuto con stampa “Adventures in the sea” e “Flowers&Raven”.
Applique H. 162 L. 40 P. 35. Impianto a due luci E/27 max 75 W cad. Peso totale kg 12.
Applique monocorno H. 165 L. 39 P. 35. Impianto luce E/27 max 75W. Peso totale kg 10.

Brass structure curved with a conic shape. Turnings in aluminum and fixing plate and lance in polished stainless steel. Chromed finishing. Horn in enamelled finishing and brass medal with logo. Shaped lampshade in black silk, shiny gold inside. Option: fabric lampshade printed “Adventures In The Sea” and “Flowers&Raven” pattern.
Wall lamp H. 162 cm. L. 40 - P. 35. Ligthing system with 2 lights E/27 max 75 W each. Total Weight kg 12.
Wall lamp mono horn H. 165 L. 39 P. 35. Lighting system with 2 lights E/27 max 75 W each. Total Weight kg 10.

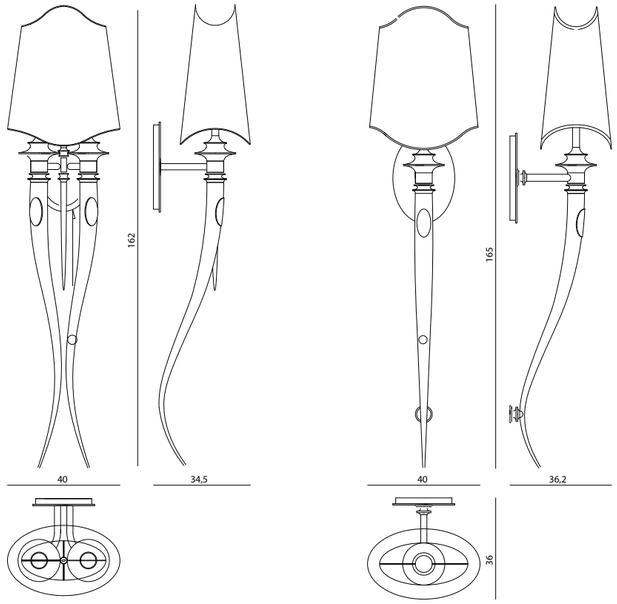

Teti

design Samuele Mazza

LAMPADE IN CERAMICA - CERAMIC TABLE LAMPS
Base in ceramica a sezione rettangolare diamantata disponibile nei colori bianco o nero. Paralume rettangolare in seta. Impianto elettrico predisposto per l'utilizzo di n. 1 lampada E27, max 60 watt.

Base in ceramic with diamond rectangular section, available in the colours black or white. Rectangular lampshade made of silk. Electrical system predisposed for the use of no. 1 bulb E27, max 60 Watt.

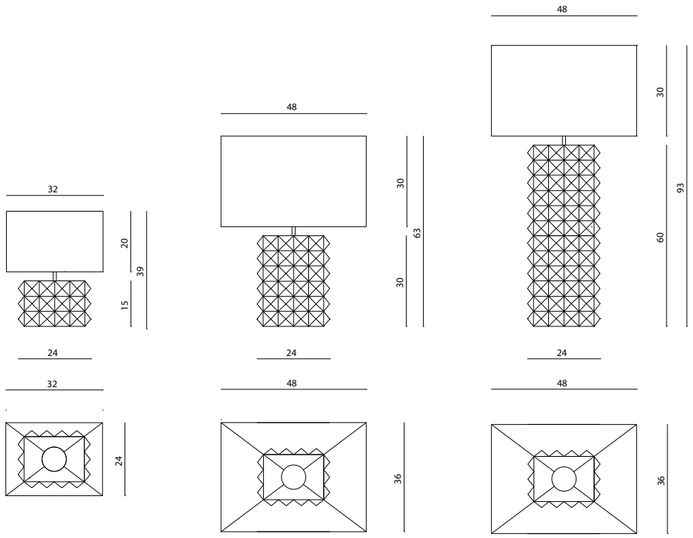

Teti

design Samuele Mazza

PIANTANA IN CERAMICA - CERAMIC FLOOR LAMP
Base in ceramica a sezione rettangolare diamantata disponibile nei colori bianco o nero. Paralume rettangolare in seta. Impianto elettrico predisposto per l'utilizzo di n. 1 lampada E27, max 60 watt. La base in ceramica della piantana è sostenuta da una piastra in acciaio cromato da cm 40x35.

Base in ceramic with diamond rectangular section, available in the colours black or white. Rectangular lampshade made of silk. Electrical system predisposed for the use of no. 1 bulb E27, max 60 watt. The base of the floor lamp in ceramic is supported by a chromed steel plate in size cm 40x35.

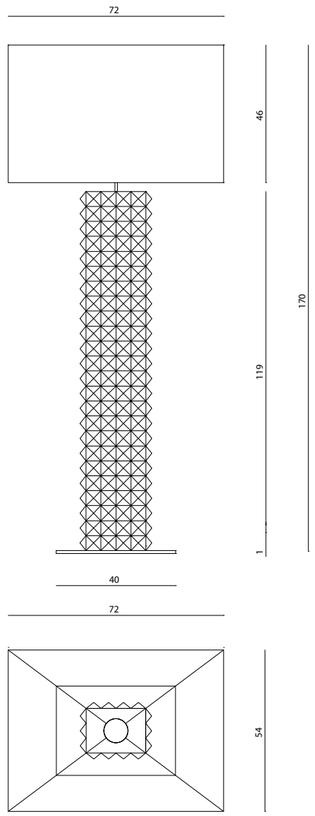

Thalita

design Samuele Mazza

LAMPADARIO - CHANDELIER

Struttura a 18 bracci in ottone cromato. Paralumi a forma tronco-cono rivestiti in seta o pelle capretto Kid bianco. Impianto elettrico predisposto per l'utilizzo di n. 18 lampadine E14 max 25 watt cad. Corredato di catena cromata, lunghezza cm 150, completa di rosone. Peso complessivo kg 20.

Structure with 18 arms in chromed brass. Truncated lampshades in silk or covered with white Kid leather. Electrical system predisposed for the use of no. 18 bulbs E14 max 25 watt each. Provided with chromed chain (length cm. 150) and ceiling cup. Weight kg 20.

APPLIQUE - WALL LAMP

Struttura a due bracci in ottone cromato. Paralumi a forma tronco-cono rivestiti in seta o pelle capretto KID bianco. Cablaggio previsto per 2 luci E14 max 25 watt cad.

Structure with two arms in chromed brass. Cone truncated lampshades covered with silk or white Kid leather. Wiring: 2 E14 bulbs max 25 watt each.

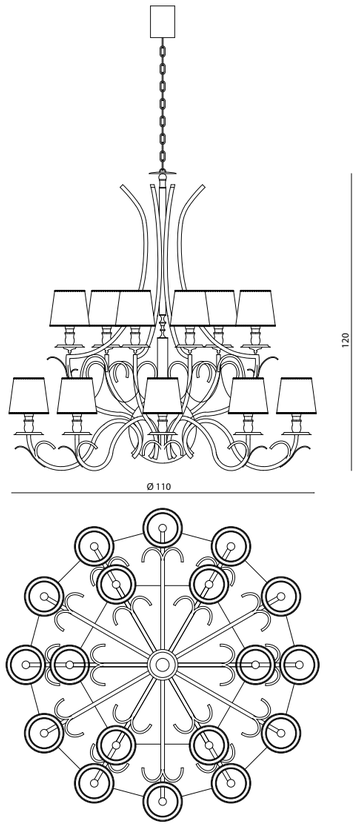

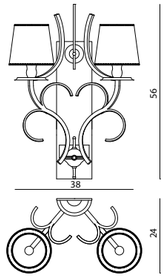

Rothari

design Samuele Mazza

LAMPADA DA TAVOLO - TABLE LAMP
Lampada con stelo a colonna costituito da elementi cilindrici in porcellana di Capodimonte, con rilievi a bolle, intercalati da dischi circolari in acciaio. Paralume tronco cono. Impianto elettrico predisposto per l'utilizzo di n. 1 lampada E27 max 60 W.

Column stand made of cylindrical elements in Capodimonte porcelain, with bubbles relieves, with interposed steel circular discs. Cone lampshade. Electrical system predisposed for the use of no. 1 bulb E27, max 60 watt.

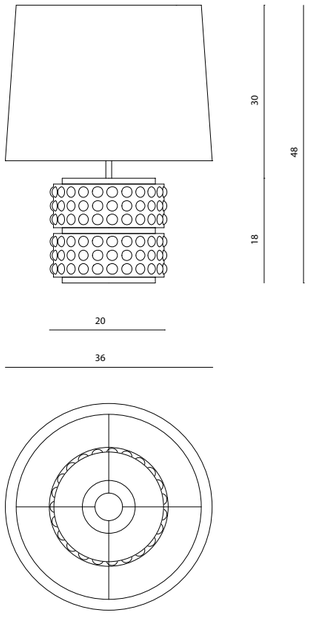

Tyrfing

design La Conca

LAMPADA DA TAVOLO - TABLE LAMP
Lampada da tavolo con struttura in legno laccato con inserti in corno. Base e profili in ottone paralume seta crema.

Table lamp in lacquered wood with horn inserts. Base and outlines in brass. Lampshade in cream silk.

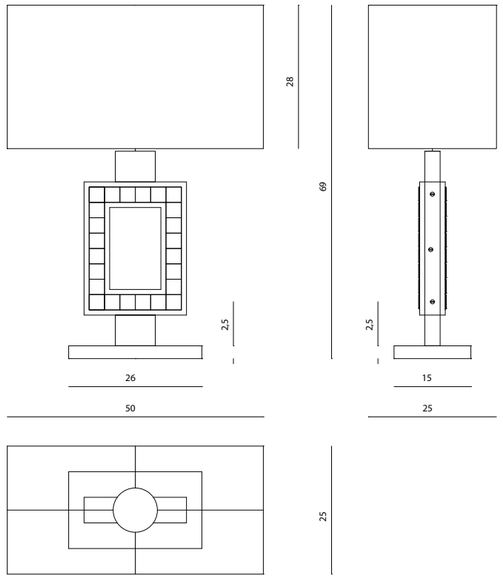

Vesta

design Samuele Mazza

LAMPADE DA TAVOLO IN CERAMICA
CERAMIC TABLE LAMPS

Base in ceramica a sezione rotonda scanalata Ø cm 30, disponibile nei colori bianco o nero. Paralume rotondo tronco cono in seta. Impianto elettrico predisposto per l'utilizzo di n.1 lampada E27, max 60 watt.

Base in ceramic with round grooved section Ø cm 30, available in the colour black or white. Round truncated lampshade made of silk. Electrical system predisposed for the use of no. 1 bulb E27, max 60 watt.

PIANTANA IN CERAMICA - CERAMIC FLOOR LAMP

Base in ceramica a sezione rotonda scanalata Ø cm 30, disponibile nei colori bianco o nero. Paralume rotondo tronco cono in seta. Impianto elettrico predisposto per l'utilizzo di n.1 lampada E27, max 60 watt. La base in ceramica della piantana è sostenuta da una piastra in acciaio cromato Ø cm 60.

Base in ceramic with round grooved section Ø cm 30, available in the colour black or white. Round truncated lampshade made of silk. Electrical system predisposed for the use of no. 1 bulb E27, max 60 watt. The base of the floor lamp in ceramic is supported by a chromed steel plate in size Ø cm 60.

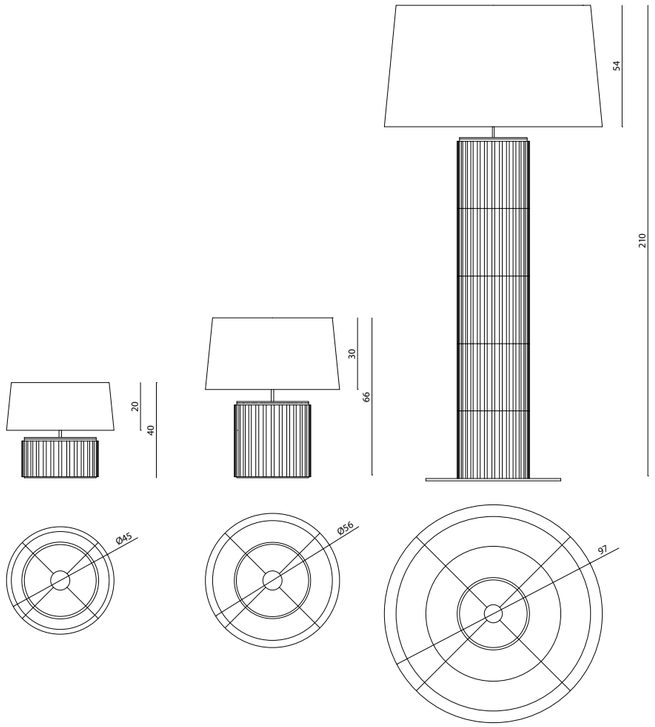

Zantas

design Samuele Mazza

APPLIQUE - WALL LAMP

Piastra “scatolare” a parete in acciaio cromato. Stelo “taglio diamante” in fusione d’alluminio cromato lucido oppure oro. Anello tortile in ottone cromato oppure oro. Paralume in seta tronco cono oppure in scaglie d’alluminio naturale o champagne. Impianto elettrico predisposto per l’utilizzo di n.1 lampadina E/14 max 60 watt.

Box plate in chromed steel to be fixed to the wall. “Diamond cut” stand in shiny chromed or golden aluminium fusion. Twisted ring in chromed or golden brass. Truncated lampshade in silk. Electrical system predisposed for the use of no. 1 bulb E14 max 60 watt.

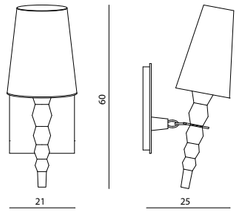

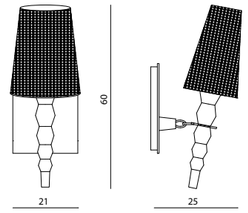

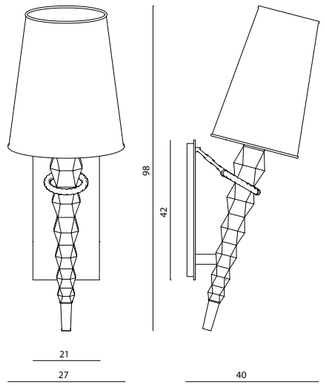

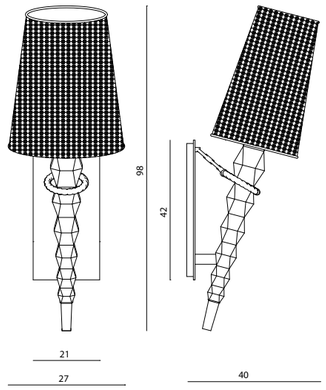

Versione Alluminio/Aluminium version

Zantas Big, Media & Mini

design Samuele Mazza

LAMPADA DA TAVOLO - TABLE LAMP

Base in marmo nero marquina con perimetro bisellato, spessore cm 4. Stelo “taglio diamante” in fusione d’alluminio cromato lucido. Paralume cilindrico rivestito in pelle. Disponibile in 3 misure. Versione “Big” con impianto elettrico predisposto per l’utilizzo di n. 1 lampada E27 max 100 watt. Versione “Media” e “Mini” con impianto elettrico predisposto per l’utilizzo di n. 1 lampada E27 max 60 watt. Cad.

Base in marquina black marble with bevelled perimeter, thickness cm 4. Stem “diamond cut” in aluminium fusion, shiny chromed. Cylindric lampshade covered in leather. Available in three sizes: “Big” version with electrical system predisposed for the use of n. 1 light bulb E27 max 100 watt. “Medium” and “Mini” version with electrical system predisposed for the use of n. 1 light bulb E27 max 60 watt each.

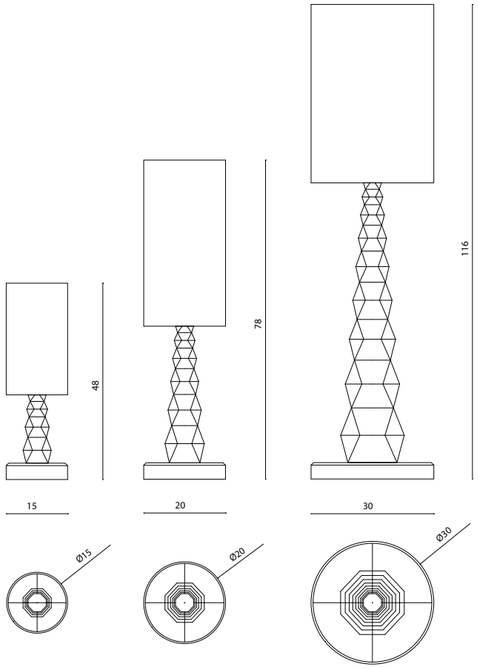

metallic *Lighting*

Amanda

design La Conca

APPLIQUE - WALL LAMP
Paralume semi-cilindrico realizzato con scaglie di alluminio naturale o champagne, montato su piastra in acciaio cromato, per il fissaggio alla parete. Optional: possibilità di applicazione pendagli in cristallo Swarovski. 2 lampade E/27 max 40 watt. Peso kg 5.

Half-cylindric lampshade with natural or champagne aluminium plates, mounted on two plates in chromed steel to be fixed to the wall. Optional: application of pendants in Swarovski crystal. 2 bulbs E/27 max 40 watt. Weight kg 5.

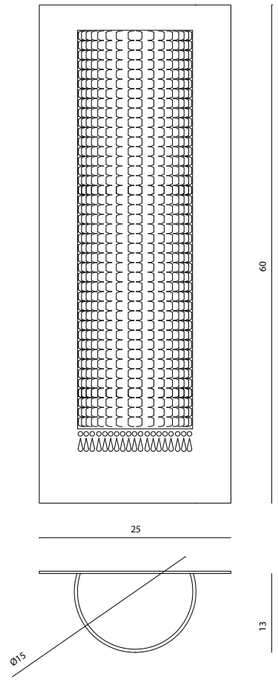

Arper

design La Conca

LAMPADA DA TAVOLO - TABLE LAMP

Lampada da tavolo con stelo e base esagonale in metallo cromato lucido o nichel oro. Paralume tronco conico in scaglie d'alluminio nei colori naturale oppure champagne. Disponibile con applicazione di cristalli Swarovski.

Table lamp with stem and hexagonal base in polished chrome metal or gold nickel. Lampshade truncated cone in aluminium plates in natural colour or champagne. Available with application of Swarovski crystals.

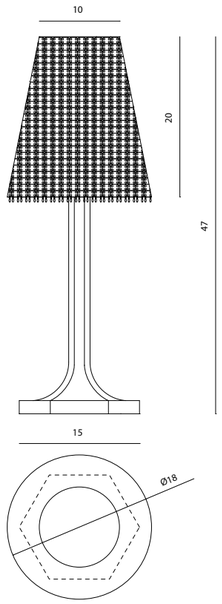

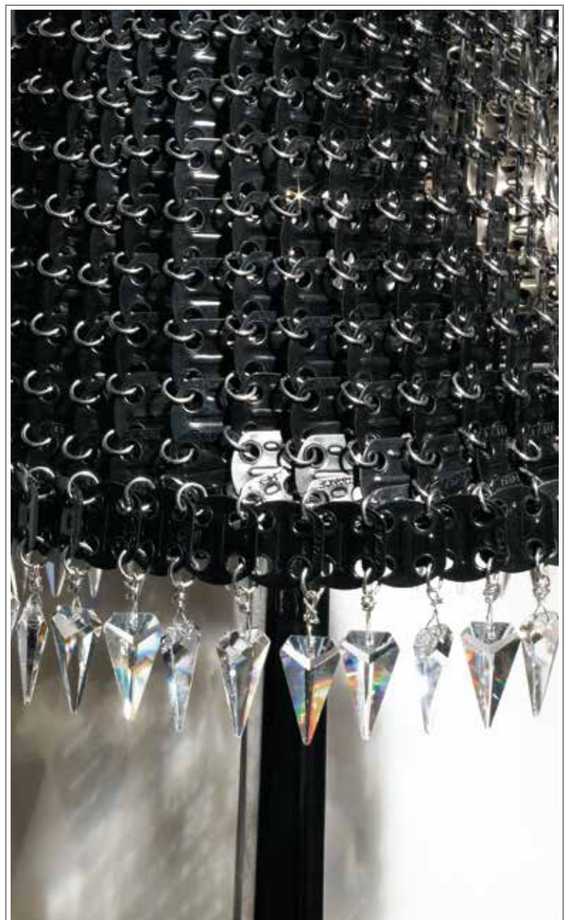

Pendragon

design La Conca

LAMPADA DA TAVOLO - TABLE LAMP

Struttura in alluminio tornito finitura cromo lucido e paralume in scaglie di alluminio in colore naturale o champagne. Opzionabile con pendenti in cristallo Swarovski. Impianto elettrico predisposto per l'utilizzo di una lampadina E14 max 60 W.

Structure in turned aluminium finished in polished chrome and lampshade in aluminium plates in natural or champagne colour. Optional: pendants in Swarovski crystal. Electrical system predisposed for the use of a light bulb E14 max 60 W.

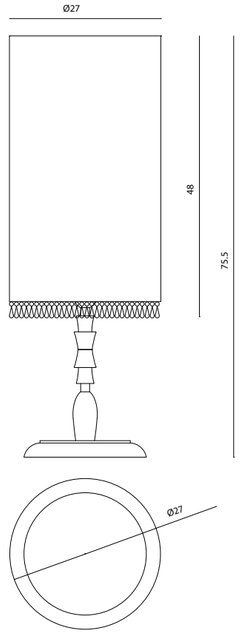

Artegal

design Philippe Montels - La Conca

PLAFONIERA - CEILING LIGHT

Plafoniera: ellittica a due livelli in scaglie di alluminio naturale o champagne su struttura in acciaio galvanizzato, luce alogena, opzione cristalli Swarovski, peso kg 25, lampade 19x40 W.

Ceiling light: elliptic, two levels, in aluminum or champagne plates on a steel structure, crystal Swarovski option, weight kg 25, lamps 19x40 W.

APPLIQUE - WALL LAMP

Applique: ellittica in scaglie di alluminio naturale su struttura in acciaio galvanizzato, luce alogena, opzione perline in cristallo Swarovski, peso kg 1.6, lampade 2x40 W.

Wall lamp: elliptic, in aluminum plates on a steel structure, crystal Swarovski drops option, weight kg 1.6, lamps 2x40 W.

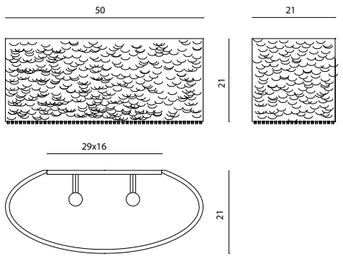

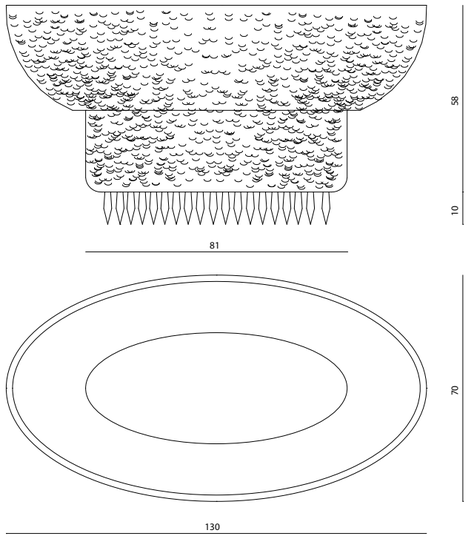

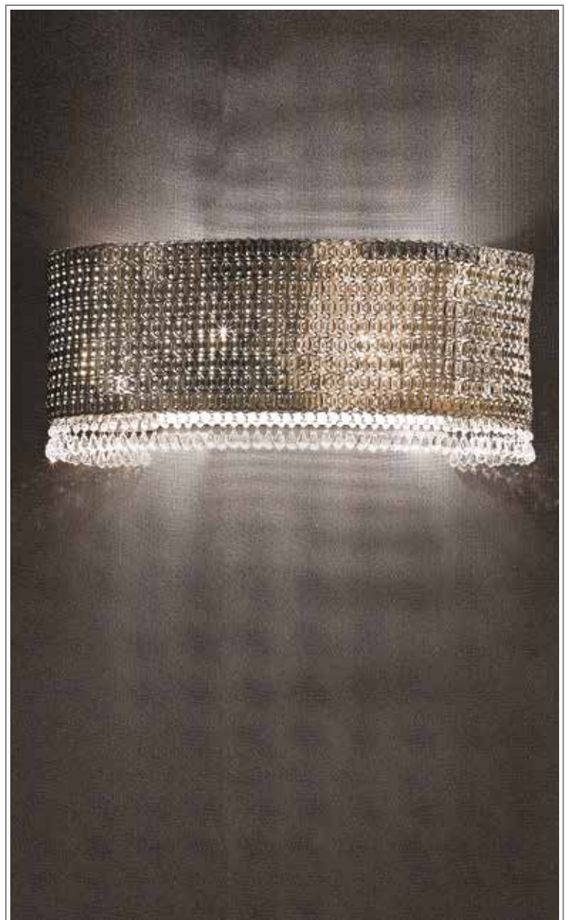

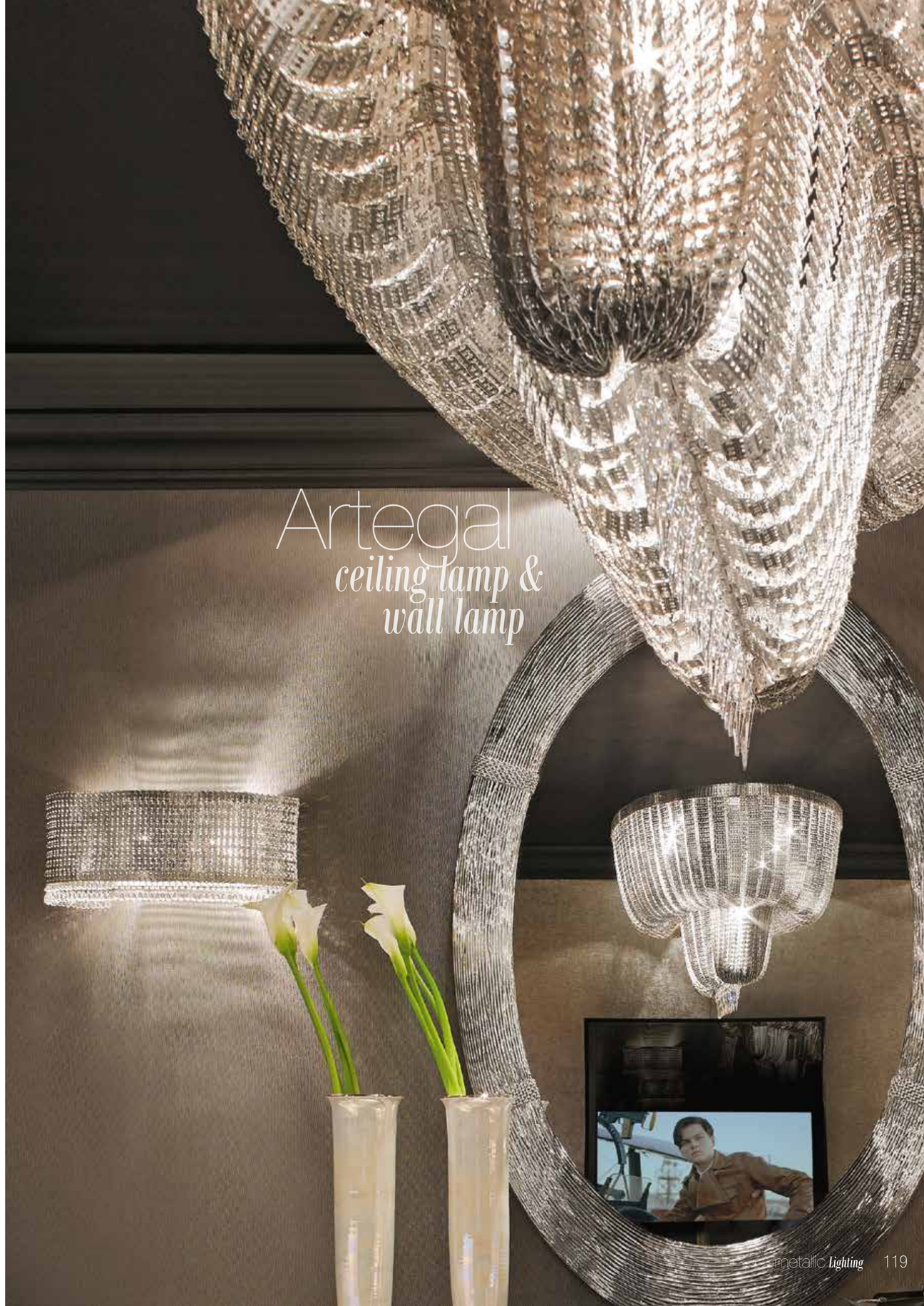

Excalibur

design Alessandro La Spada - Samuele Mazza

LAMPADA DA TAVOLO - TABLE LAMP

Base e stelo in alluminio e ottone cromato, opzione lacca oro/bronzo. Paralume in seta con decorazione applicata. Nella versione - medium lamp - è possibile, come alternativa, montare il paralume realizzato in scaglie di alluminio naturale oppure champagne. Vesione Crystal mini con sfera in cristallo swarovski e paralume in scaglie di alluminio naturale o color champagne.

Base and rod in aluminium and chromed or gold finished brass. Crystal mini version with Swarovski crystal spheres and lampshade with natural or champagne plates Silk lampshade decorated with sticking. In the version - medium lamp - an aluminium or champagne armour-plate lampshade is also available.

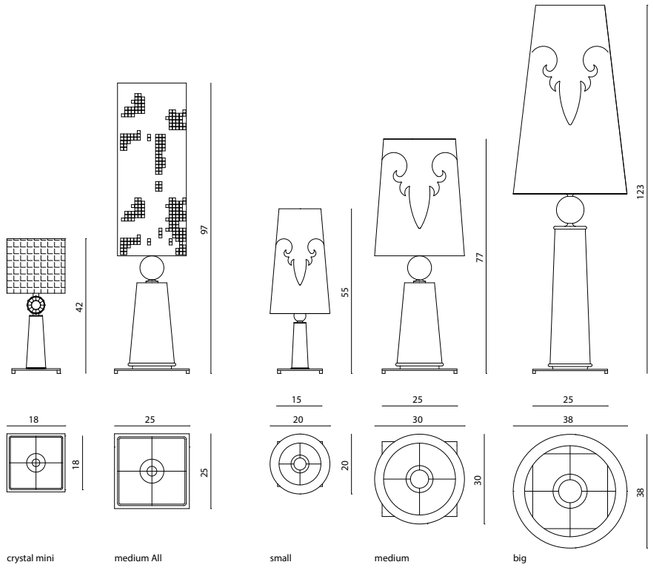

Excalibur

design Alessandro La Spada - Samuele Mazza - Philippe Montels

PIANTANA - FLOOR LAMP
Base in acciaio cromato, stelo in alluminio e ottone cromato. Struttura paralume in acciaio cromato con 79 catene in scaglie di alluminio naturale o champagne. Impianto elettrico predisposto per l'utilizzo di n. 5 lampadine G9 max 40 watt cad. Optional: possibilità di applicazione sul bordo superiore di gocce in cristallo Swarovski.

Base in chromed steel, stem in aluminium and chromed brass. Lampshade structure in chromed steel with 79 chains made of natural or champagne aluminium plates. Electrical system made for no. 5 bulbs G9 max 40 W each. Option: application of drops in Swarovski crystal on the upper edge of the lampshade.

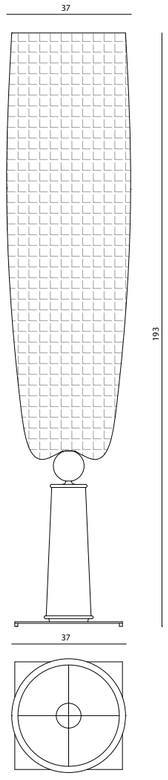

Galahad

design Alessandro La Spada - Samuele Mazza

APPLIQUE - WALL LAMP
Applique in scaglie di alluminio naturale o champagne montate su struttura in acciaio galvanizzato.

Applique in aluminium or champagne armour-plate put on a galvanized steel frame. Electrical system arranged for using bulbs E/27.

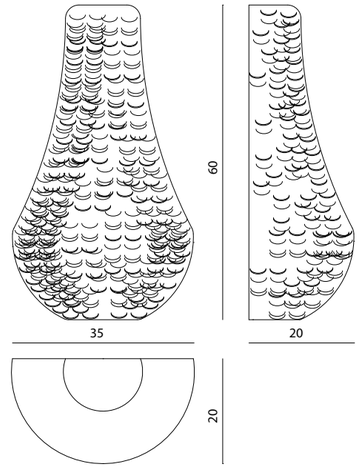

Peso - Weight kg 5,6
Power Max W.120
Bulbs n.3
Type: 1 spot W E14 / 40W | 2 G9-40W

Galahad

design Alessandro La Spada - Samuele Mazza

LAMPADARIO - CHANDELIER

Lampadario a sospensione in scaglie di alluminio naturale o champagne montate su struttura in acciaio galvanizzato.

Ceiling lamp in aluminium armour-plate or champagne plate put on a galvanized steel frame.

PLAFONIERA - CEILING LAMP

Sospensione in scaglie di alluminio naturale o champagne montate su struttura in acciaio galvanizzato. In opzione pendenti in cristallo Swarovski.

Ceiling lamp in aluminium armourplate or champagne plate put on a galvanized steel frame. Swarovski crystals pendants as optional.

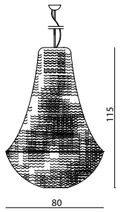

Peso - Weight kg 23
Power Max W.1120
Bulbs n.28
Type: n.2 G9-40W

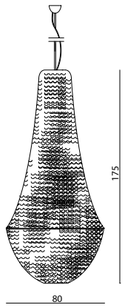

Galahad/09

Peso - Weight kg 31
Power Max W.1440
Bulbs n.36
Type: G9-40W

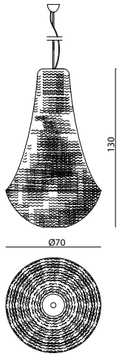

Peso - Weight kg 23
Power Max W.800
Bulbs n.20
Type: G9-40W

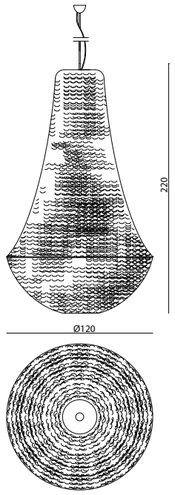

Peso - Weight kg 60
Power Max W.2080
Bulbs n.52
Type: G9-40W

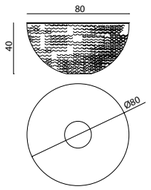

Peso - Weight kg 15
Power Max Watts 400
Bulbs n.10
Type: G9-40W

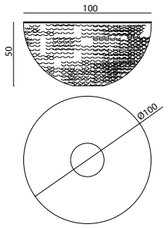

Peso - Weight kg 21
Power Max Watts 560
Bulbs n.14
Type: G9-40W

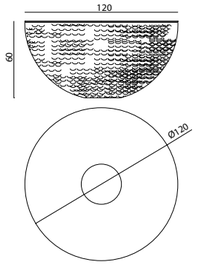

Peso - Weight kg 27
Power Max Watts 640
Bulbs n.16
Type: G9-40W

Gessy

design Philippe Montels

LAMPADARIO - CHANDELIER

Lampadario a 16 o 10 o 6 bracci. Struttura a bracci realizzata in acciaio rivestito a mano con placche di allumino anodizzato oro con 1500 perline in cristallo Swarovski. Corpo centrale in acciaio e ottone placcato oro 18 carati e 3 grandi cristalli. 16 o 10 o 6 luci E14 max 25 watt cad.

Chandelier with 16 or 10 or 6 arms. Structure with arms made of steel hand-coated with gold anodized aluminum plates with 1500 Swarovski crystals balls. Central body in steel and brass plated 18K gold and 3 big crystals. 16 or 10 or 6 lights E14 max 25 watt each.

APPLIQUE - WALL LAMP

Applique a 2 bracci. Struttura in acciaio rivestito a mano con placche di alluminio anodizzato oro con perline in cristallo Swarovski. Piastra a muro in acciaio finitura cromo con incisione logo Visionnaire. 2 lampadine E14 max 40 watt.

Wall lamp with 2 arms. Structure with arms made of steel hand-coated with anodized gold aluminium plates with Swarovski crystal balls applied. Wall fixing plate in steel. 2 lights E 14 max 40W each.

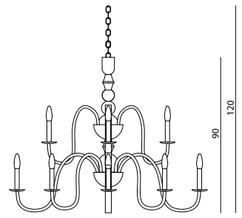

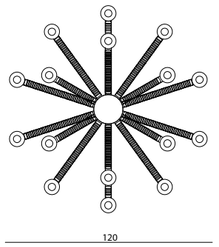

Peso - Weight kg 30

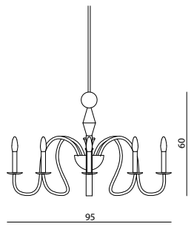

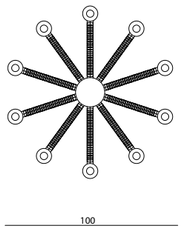

Peso - Weight kg 20

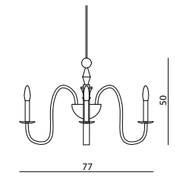

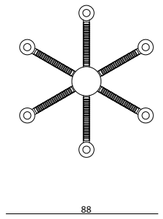

Peso - Weight kg 15

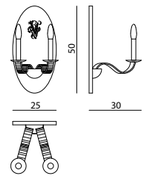

Peso - Weight kg 3,6

Graal

design Alessandro La Spada - Samuele Mazza - Philippe Montels

LAMPADARIO AD ARCO - FLOOR ARC LAMP
Stelo: arco in tubo d'acciaio Ø mm 35 laccato nero, regolabile in altezza (per 30 cm circa - altezza massima cm 250) e possibilità di rotazione a 360°. Base: telaio portante in acciaio con pareti in lamiera laccata nera. Piano superiore d'appoggio in vetro laccato nero. Contenitore per zavorra di contrappeso incluso. Paralume: in scaglie di alluminio naturale o champagne montate su struttura in acciaio galvanizzato. Optional: possibilità di applicazione pendagli in cristallo.

Stand: arc in steel pipe diameter Ø mm 35 lacquered black, with adjustable height for cm 30. Maximum height: cm 250, with possible rotation of 360°. Base: basic main frame in steel with sides in black lacquered metal plate. Top in black lacquered glass. Counterbalance included. Lampshade: in aluminium armour or champagne plate fixed on a galvanized steel frame. Optional: possibility of applying crystal pendants.

Paralume della piantana - Floor lamp lampshade
Peso - Weight kg 7
Power Max W 240
Bulbs n. 6
Type: G9-40W

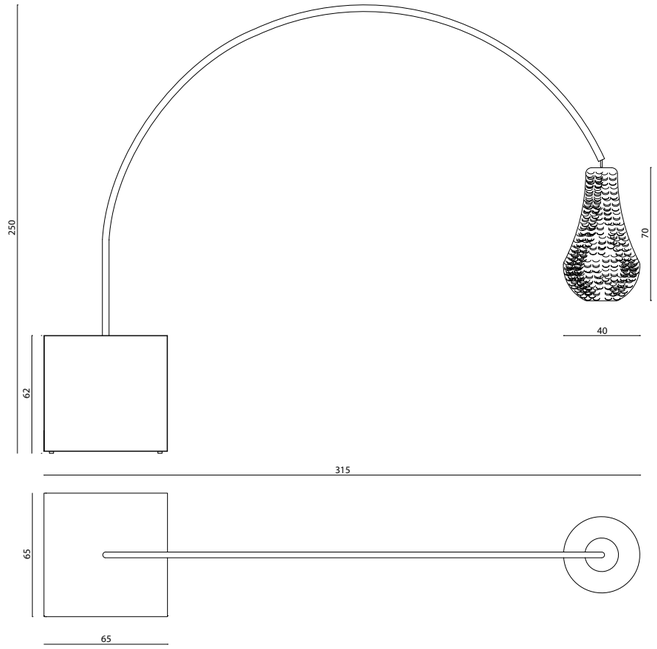

Guyon

design Philippe Montels - La Conca

PLAFONIERA - CEILING LIGHT

Plafoniera a tre livelli in scaglie di alluminio naturale o champagne su struttura in acciaio galvanizzato, opzione perline in cristallo, 600 pezzi, peso kg 20, Bulbs n 32, luci Type alogene G9 max 40 W.

Ceiling light, three levels, in natural or champagne aluminum plates on a steel structure, crystal drops option (600 pieces), weight kg 20, Bulbs n. 32, lamps Type alogene G9 max 40 W.

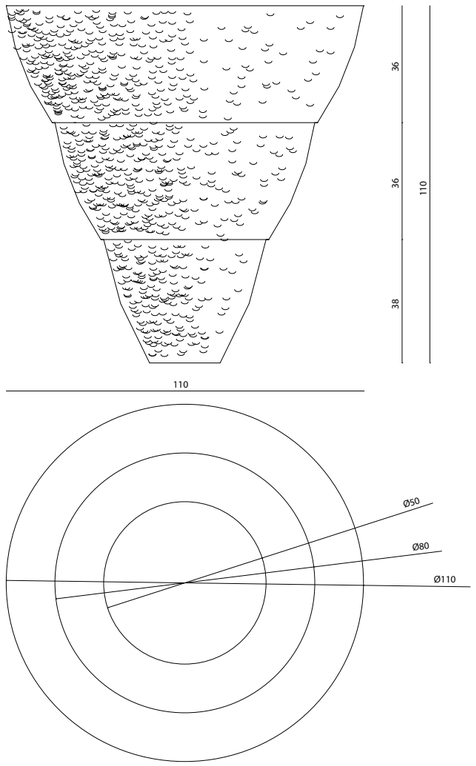

Guyon
ceiling lamp

Harold

design La Conca

LAMPADARIO - CHANDELIER

Elemento di fissaggio a soffitto in acciaio inox cromato, tornerie in alluminio finitura lucida, corpo inferiore illuminate, in lamiera di acciaio inox tagliato al laser curvato, schermo in vetro opalino. Impianto di illuminazione predisposto per utilizzo di numero 5 Lampade a fluorescenza da 21 watt/12V. Peso massimo kg 90.

Ceiling fixing element in chromed stainless steel, turnings in shiny aluminium, lower part with lighting system in laser-cut and curved stainless steel, diffuser in opaline glass. Wiring made of n 5 bulbs 21 watt/12V. Max weight kg 90.

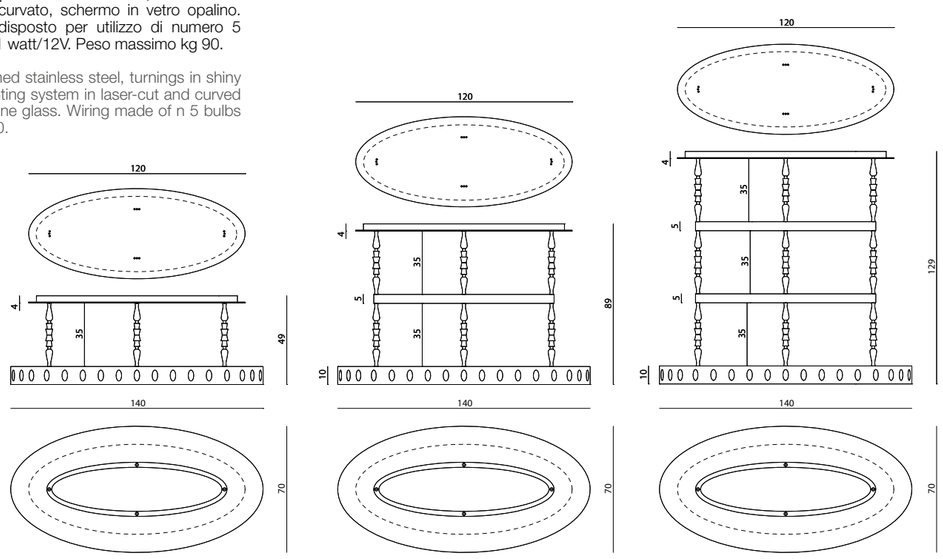

Holly

design Samuele Mazza

PLAFONIERA - CEILING LAMP

Struttura circolare in acciaio cromato, adornata con doppio giro di catene in alluminio cromato e cristalli. Disponibile nelle versioni:
- Holly/22 con catene e cristalli di diametro 22 mm.
- Holly/14 con catene e cristalli di diametro 14 mm.
- Holly Chains, solo con catene.

Disponibile in altezze da 200 cm a 450 cm.

Circular structure in chromed steel, adorned with double row of chains in chromed aluminium and crystals. Available in versions:
- Holly/22 with chains and crystals with a diameter of 22 mm.
- Holly/14 with chains and crystals with a diameter of 14 mm.
- Holly Chains, only with chains.

Available in height from 200 cm up to 450 cm.

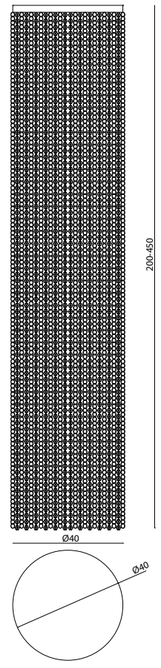

H.200 cm con ottagoni 14/22mm
Peso - Weight kg 18/20
Bulbs n.12
Type: Halogen G9 max 40W

H.450 cm con ottagoni 14/22mm
Peso - Weight kg 40/46
Bulbs n.15
Type: Halogen G9 max 40W

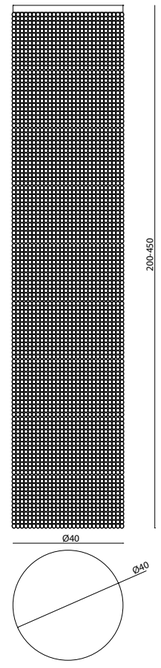

H.200 cm con solo catena
Peso - Weight kg 13
Bulbs n.12
Type: Halogen G9 max 40W

H.450 cm con solo catena
Peso - Weight kg 30
Bulbs n.15
Type: Halogen G9 max 40W

Jabba

design Philippe Montels

LAMPADARIO - CHANDELIER
Lampadario ellittico, formato da un grande drappo in scaglie in alluminio naturale o anodizzato oro. Struttura portante in acciaio con pannello portafaretti. 8 luci GU10 max 50 watt cad. assorbimento totale max 400 watt. Peso kg 36.

Elliptical chandelier, composed of a large drape in natural or anodized gold aluminum scales. Main steel structure with spotlights door panel in steel. 8 lights GU10 max 50 watt each. (max 400 Watt total). Weight kg 36.

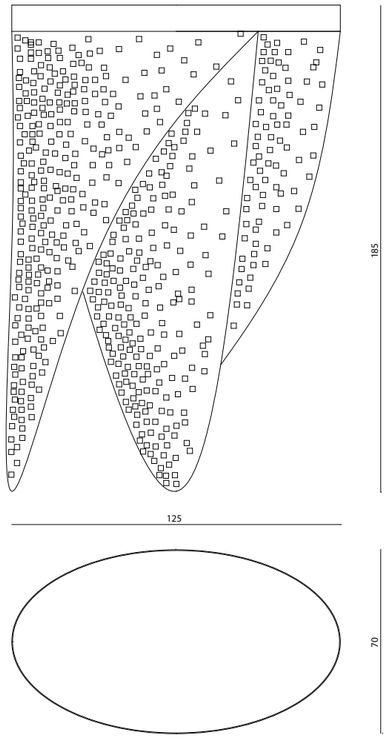

Kobe

design Samuele Mazza

LAMPADARIO - CHANDELIER

Plafoniera a 2 castelli con struttura esagonale in acciaio finitura cromo lucido. Adornato con doppia fila di catene in alluminio finitura nichel cromo lucido con pendenti in cristallo a forma di sfera. Impianto elettrico predisposto per l'utilizzo di nr. 9 lampadine alogene G9 max 40 watt cad. Peso kg 35.

Ceiling lamp with 2 levels, hexagonal structure in steel with polished chrome finish. Adorned with double row of aluminium chains finished in polished nickel chrome with pendants of crystal spheres. Electrical system predisposed for the use of 9 halogen light bulbs G9 max 40 watt each. Weight kg 35.

APPLIQUE - WALL LAMP

Struttura rettangolare in acciaio finitura cromo lucido. Adornato con file di catene in alluminio finitura nichel cromo lucido con pendenti in cristallo a forma di sfera. Impianto elettrico predisposto per l'utilizzo di nr. 2 lampadine alogene G9 max 40 watt cad.

Rectangular structure in steel finished in polished chrome. Adorned with rows of aluminium chains finished in polished chrome nickel with pendants of crystal spheres. Electrical system predisposed for the use of 2 halogen light bulbs G9 max 40 watt each.

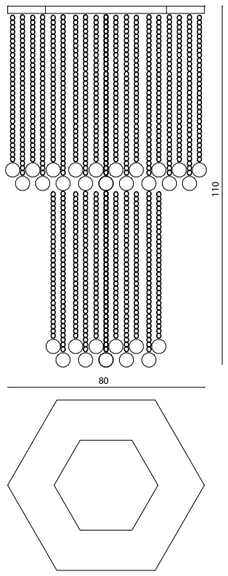

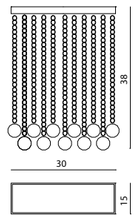

Leipzig

design Samuele Mazza

LAMPADARIO - CHANDELIER

Plafoniera adornata con scaglie in alluminio naturale montate su struttura esagonale a doppio castello, in acciaio galvanizzato. Impianto elettrico predisposto per l'utilizzo di nr. 4 lampadine E27 max 75 W cad. E nr. 4 lampadine E27 max 100 W cad. Optional: possibilità di applicazione pendenti in cristallo Swarovski. Peso massimo kg 20.

Ceiling light adorned with natural aluminium plates mounted on double hexagonal structure of cascade form, in galvanised steel. Electrical wiring prepared for the use of 4 light bulbs E27 max 75 W each and 4 light bulbs E27 max 100 W each. Optional: possibility of application of Swarovski crystal pendants. Maximum weight kg 20.

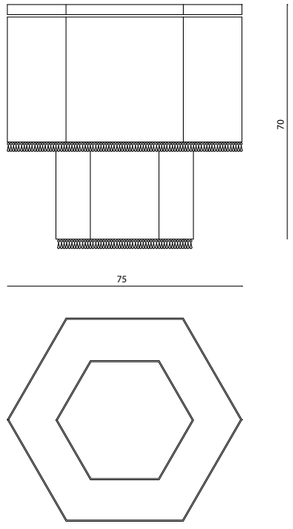

Little John

design Samuele Mazza

LAMPADARIO - CHANDELIER
Plafoniera circolare a 5 livelli, con struttura in acciaio finitura cromo oppure bagno oro. Decorazione con catene in alluminio e pendenti in cristallo. Cablaggio predisposto per 21 o 28 luci G9.

Circular ceiling light on 5 levels, with steel structure in chromed or gold finishing. Decoration with aluminium chains and crystal pendants. Wiring: 21 or 28 bulbs G9.

APPLIQUE - WALL LAMP
Struttura semicircolare in ottone bagno oro, oppure in acciaio finitura cromo lucido. Adornato con file di catene in alluminio bagno oro e pendenti in cristallo. Impianto elettrico predisposto per l'utilizzo di n. 3 lampadine alogene G9 max 40 watt cad.

Semi-circular structure in gold plated brass or in steel finished in polished chrome. Adorned with rows of chains in gold plated aluminium and pendants in crystal. Electrical system predisposed for the use of 3 halogen light bulbs G9 max 40 watt each.

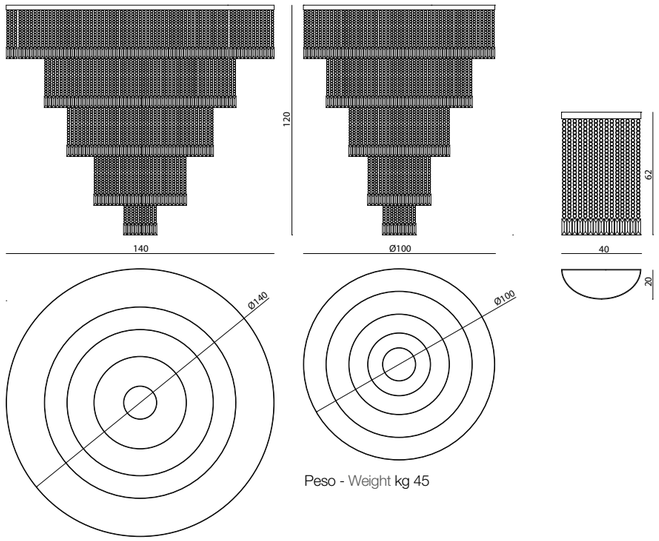

Peso - Weight kg 75

Peso - Weight kg 45

Melmoth

design Philippe Montels - La Conca

LAMPADARIO - CEILING LAMP
Lampadario cilindrico in scaglie di alluminio naturale oppure champagne su struttura in acciaio galvanizzato, opzione perline in cristallo Swarovski, 300 pezzi, peso kg 12, lampade n. 10 type halogen G9 max 60 W. Peso kg 12.

Chandelier in natural or champagne aluminum plates on a steel structure, crystal Swarovski option, weight kg 12, n. 10 lamps type halogen G9 max 60 W. Weight kg 12.

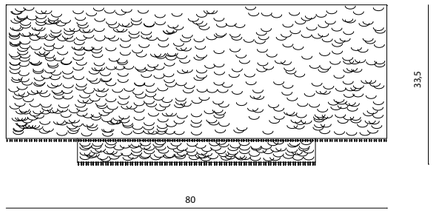

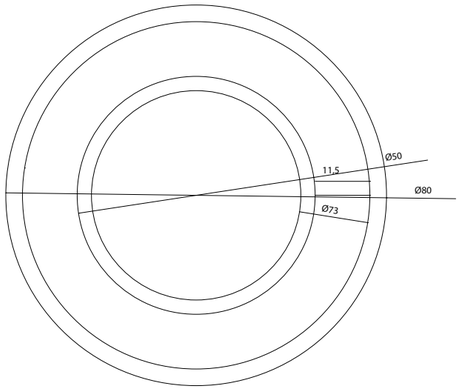

Nomura

design Alessandro La Spada

SOSPENSIONE, SOSPENSIONE RETTANGOLARE
SUSPENSION CHANDELIER, RECTANGULAR SUSPENSION

Sospensione: struttura in alluminio con finitura cromo o lacca oro. Stelo in torneria alluminio cromo o lacca oro, con bracciale decorativo in vetro sfaccettato. Illuminazione a fluorescenza.
Sospensione rettangolare: struttura in MDF laccato lucido con logo in ottone inciso cromato, pannello luminoso LED 75 W con diffusore satinato. Tiranti in torneria di alluminio cromo o lacca oro. Bracciali decorativi in vetro sfaccettato.

Suspension chandelier: structure in aluminum with chrome finishing or golden lacquer. Stem in chromed or golden aluminum turning with decorative rings and prismatic glass.
Rectangular suspension: MDF structure shiny lacquered, with engraver chrome brass logo, 75 W LED panel with satin shade, Stem in chromed or golden aluminum turning with decorative rings and prismatic glass.

LAMPADA DA TAVOLO - TABLE LAMP

Struttura in alluminio con finitura cromo o lacca oro. Stelo in torneria di alluminio cromo o lacca oro, con bracciale decorativo in vetro sfaccettato. Illuminazione a fluorescenza. Base con zavorra in ferro e cover cromo o lacca oro.

Stem and structure in chromed or golden aluminum turning with decorative rings and prismatic glass, base with stabilizing mass in iron covered of chrome or golden plate.

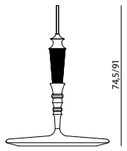

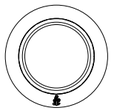

Nomura a sospensione
Suspension chandelier

Peso - Weight kg 10
Bulbs n.1
Type: Neon ring

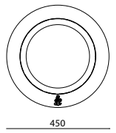

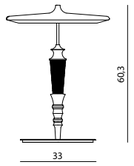

Bulbs n.1
Type: Neon Ring

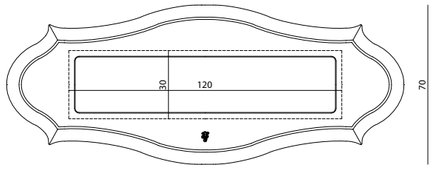

Nomura sospensione rettangolare
Rectangular suspension

Peso - Weight kg 30
Bulbs n.1
Type: Led Panel_75W Max

Owens

design Philippe Montels

LAMPADARIO - CHANDELIER
Struttura portante in alluminio. Rivestimento a drappi di placche di alluminio. Fissaggio a soffitto tramite cavi in acciaio e plafone in acciaio inox sp. 1,5, e cavi in acciaio 2 mm. 16 luci G9 max 25 watt cad. Scaglie alluminio naturale. Opzione: scaglie alluminio oro/champagne e cristalli Swarovski. Peso kg 15.

Aluminum supporting structure covered with drapes of aluminum plates. Fixed to the ceiling by steel cables and stainless steel ceiling cap 1,5 thick and 2 mm steel cables, 16 lights G9 max 25 watts each. Natural aluminum scales. Option: gold/champagne aluminum scales and Swarovski crystals. Weight kg 15.

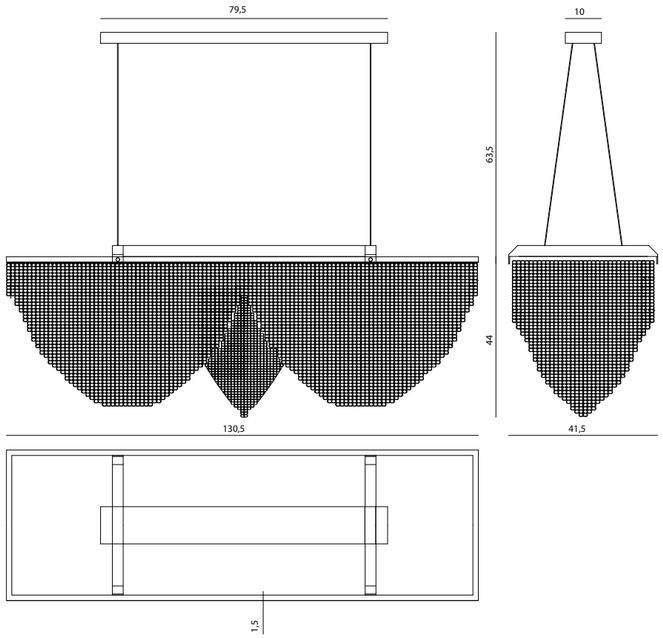

Raziel

design Alessandro La Spada - Samuele Mazza - Philippe Montels

LAMPADA AD ARCO - FLOOR ARC LAMP
Stelo: arco in tubo d'acciaio Ø mm 35 finitura cromo lucido, regolabile in altezza per cm 30 circa (altezza massima cm 250), possibilità di rotazione a 360°. Base: telaio portante in acciaio con pareti in lamiera d'acciaio inox lucido oppure oro o bronzo. Piano superiore d'appoggio in vetro specchio. Contenitore per zavorra di contrappeso incluso. Paralume: in scaglie di alluminio naturale o champagne montate su struttura in acciaio galvanizzato. Optional: possibilità di applicazione pendagli in cristallo Swarovski.

Stem: arc pipe in stainless steel Ø 35 mm. Polished chrome finish, variable in height approx. 30 cm (maximum height 250 cm), possible 360° rotation. Base: support frame in stainless steel with sides in polished stainless steel sheet or gold or brass finished. Upper surface in mirrored glass. Counterweight containers for anchorage included. Lampshade: in natural or champagne aluminium plates mounted on steel galvanised structure. Optional: application of Swarovski crystal pendants.

Paralume della piantana - Floor lamp lampshade
Peso - Weight kg 7
Power Max W 240
Bulbs n.6
Type: G9-40W

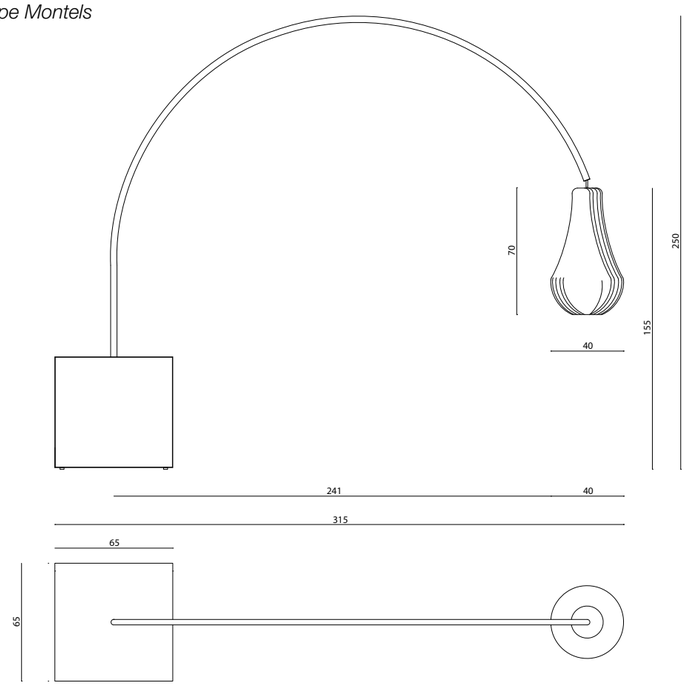

Saturnia

design Alessandro La Spada - Samuele Mazza

LAMPADARIO - CHANDELIER
Montatura circolare in acciaio cromato. Diffusore a spirale in scaglie di alluminio disponibili nel colore naturale o champagne. Opzionabile con applicazione di 510 perline in cristallo Swarovski. Provvisto di catena e rosone con lunghezza max cm 150.

Circular frame in chromed steel. Spiral diffuser in aluminium plates available in natural colour or champagne. Optional: application of 510 beads in Swarovski crystal. Supplied with chain and cup with max length 150 cm.

Peso - Weight kg 12
Bulbs n.12
Type: E 27 max 60W

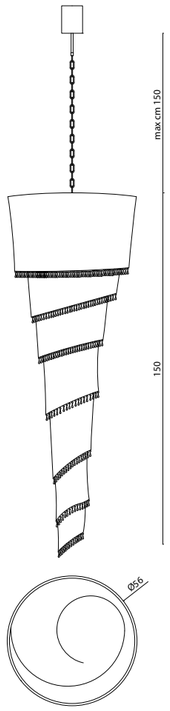

Sebastian

design Alessandro La Spada - Samuele Mazza

PIANTANA - FLOOR LAMP

Sebastian alta: base, stelo e supporto portalampade in acciaio cromato. Paralume decorativo in maglia d'acciaio inox oppure oro. Due portalampada E/14 max 60 W. Optional: possibilità di applicazione pendagli cristallo Swarovski.

Sebastian high: base, stand and lamp support in chromed steel or gold finishing. Decorative lampshade in inox steel chain mail. Two bulbsockets E/14 max 60 W. Optional: possibility of applying Swarovski pendants.

LAMPADA DA TAVOLO - TABLE LAMP

Base, stelo e supporto portalampade in acciaio cromato. Paralume in scaglie d'alluminio. Impianto elettrico predisposto per l'utilizzo di n. 2 lampade E14 max 60 W cad.

Base, support and lamp holder in chromed steel. Lampshade made of aluminium plates. Electic wiring made of 2 bulbs E14 max 60 W each.

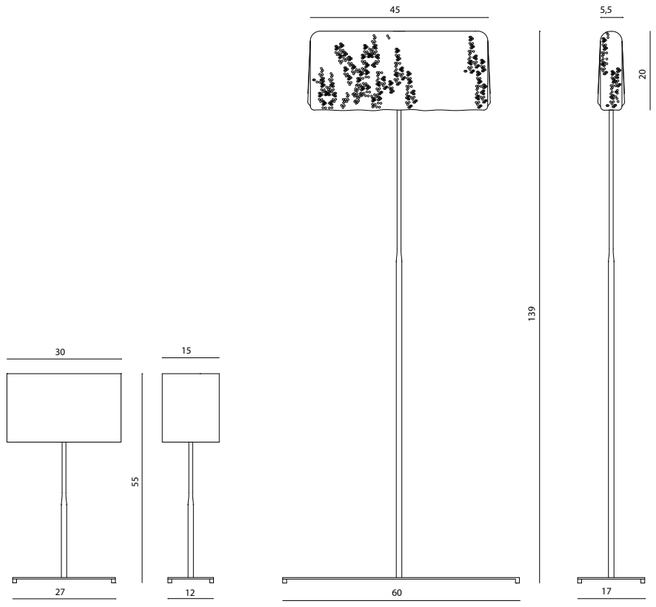

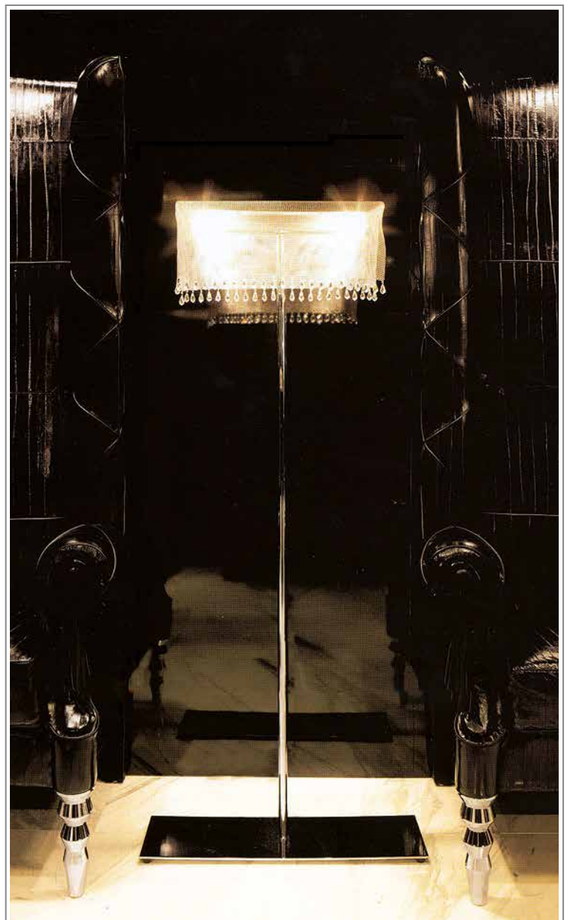

Seymour

design La Conca

PIANTANA - FLOOR LAMP

Base, stelo e supporto portalampade in acciaio cromato oppure oro o bronzo. Paralume decorativo in maglia d'acciaio inox o champagne. Due portalampada E/14 max 60W. Optional: possibilità di applicazione pendagli cristallo Swarovski.

Base, stand and lamp support in chromed steel or golden or bronze. Decorative lampshade in stainless steel or champagne finishing chain mail. Two bulbsockets E/14 max 60W. Optional: possibility of applying Swarovski pendants.

LAMPADA DA TAVOLO - TABLE LAMP

Seymour lampada da tavolo: base montante in acciaio cromato. Paralume in seta. Portalampada E/14 - max 60 W. Cromato. Paralume in scaglie di alluminio naturale o champagne, con opzione pendenti in cristallo swarovski.

Seymour table lamp: base and stand in chromed steel. Lampshade in natural or champagne aluminum plates, with Swarovski crystal pendants as optional. Bulb-socket E/14 - max 60 W.

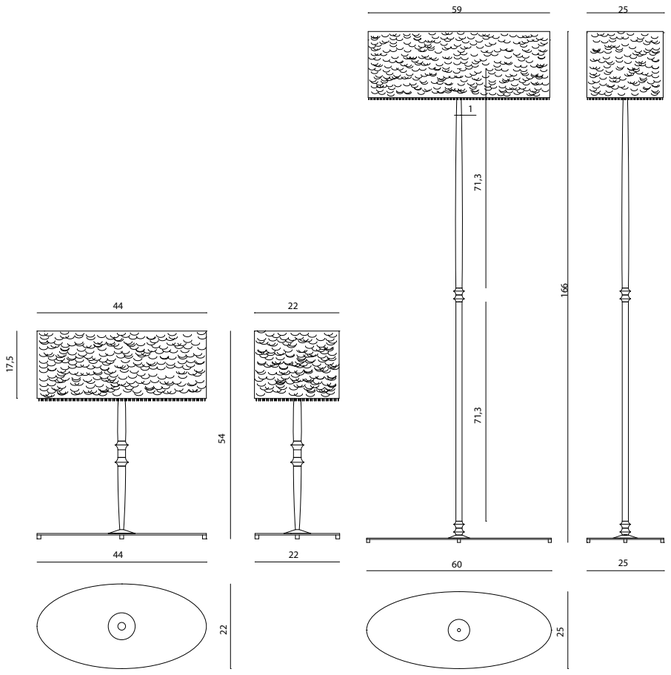

Tamall

design Samuele Mazza - Philippe Montels

PLAFONIERA - CEILING LAMP
Struttura portante in acciaio galvanizzato. Doppio castello, ad altezza variabile, in scaglie di alluminio naturale o versione champagne. Optional: possibilità di applicazione pendagli in cristallo.

Main structure in galvanized steel. Double layer, at different heights, in natural or champagne aluminium plates. Optional: application of crystal pendants.

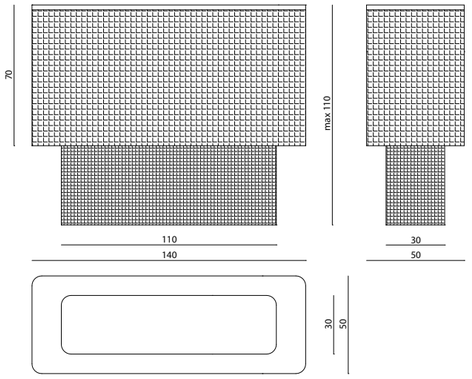

Peso - Weight kg 26
Bulbs n.21
Type halogen G9 max 40W

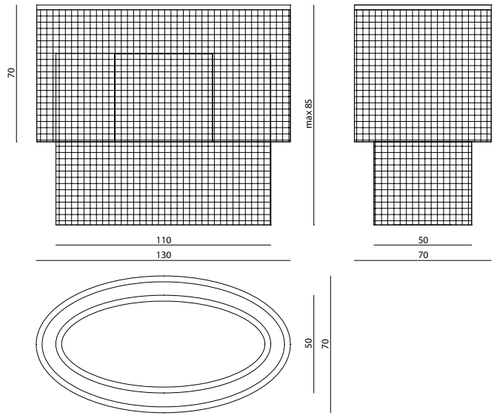

Peso - Weight kg 20
Bulbs n.21
Type halogen G9 max 40W

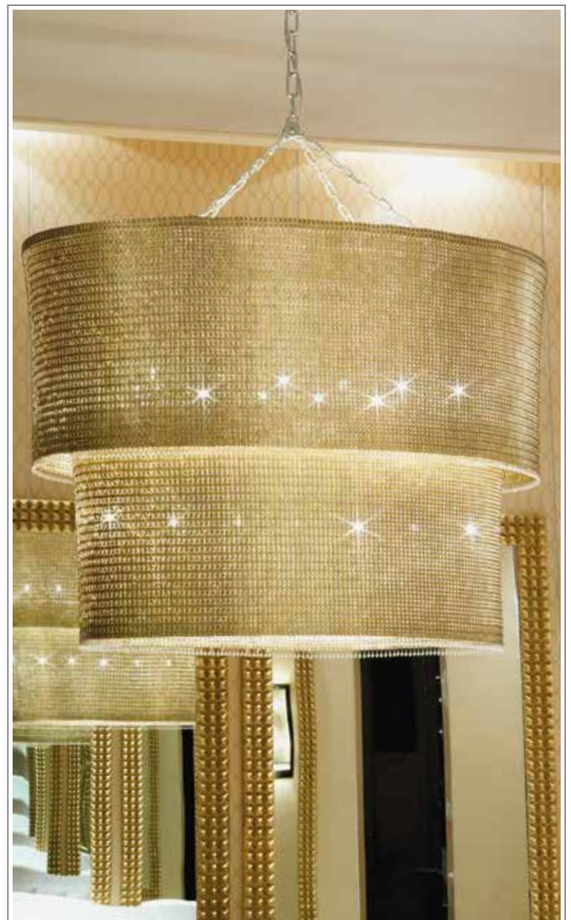

fancy *Lighting*

Alystar

design Roberto Lazzeroni

LAMPADARIO - CHANDELIER
Struttura in acciaio tagliato al laser e tubi curvati in ottone cromato. Paralumi a veletta in seta con applicazione decorativa in pelle o tessuto tagliato al laser e interno cromo o oro. Impianto a 28 luci E14 max 18 watt cad. assorbimento totale 504 watt peso netto kg 40 - opzione lacca oro.

Structure in laser-cut steel and curved chromed brass tubes. Veil lampshades in silk with a decorative application in laser-cut leather or fabric and chrome or gold internal. System with 28 lights E14 max 18 watt each. (504watt total), net weight kg 40. Option: gold lacquer.

APPLIQUE - WALL LAMP
Struttura in acciaio tagliato al laser e tubi curvati in ottone cromato. Paralumi a veletta in seta con applicazione decorativa in pelle o tessuto tagliato al laser e interno cromo o oro. Impianto a 4 luci E14 max 18 watt cad. assorbimento totale 72 watt peso netto kg 3.

Structure in laser-cut steel and curved chromed brass tubes. Veil lampshades in silk with a decorative application in laser-cut leather or fabric and chrome or gold internal. System with 4 lights E14 max 18 watt each. (72 watt total), net weight kg 3.

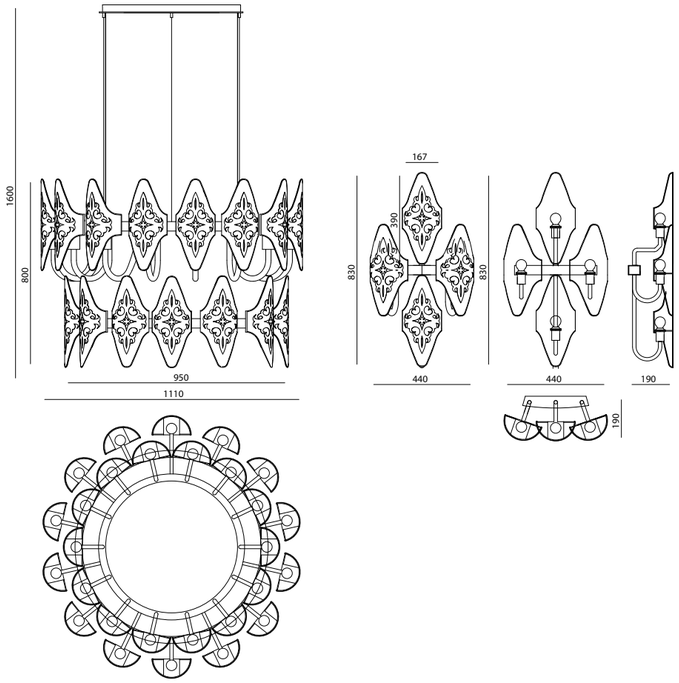

Bird

design Samuele Mazza

LAMPADARIO, CHANDELIER

Montatura in ottone cromato, adornata con piume di gallo italiano, colore nero, crema o bianco e pendagli in cristallo trasparente. 21 luci E/14 max 40 W (totale massimo 840 W). Peso kg 45.

Frame in chromed brass, adorned with black, cream or white grouse feathers and transparent crystal. 21 bulbs E/14 max 40 W (total maximum 840 W). Weight kg 45.

PLAFONIERA, CEILING LAMP

Montatura ovale in ottone cromato, adornata con piume di gallo italiano colore nero, crema o bianco e pendagli in cristallo trasparente. 14 luci E/14 max 40 W (totale massimo 560 W).

Oval frame in chromed brass, adorned with black, cream or white grouse feathers and pendants in transparent crystal. 14 bulbs E/14 max 40 W (total maximum 560 W).

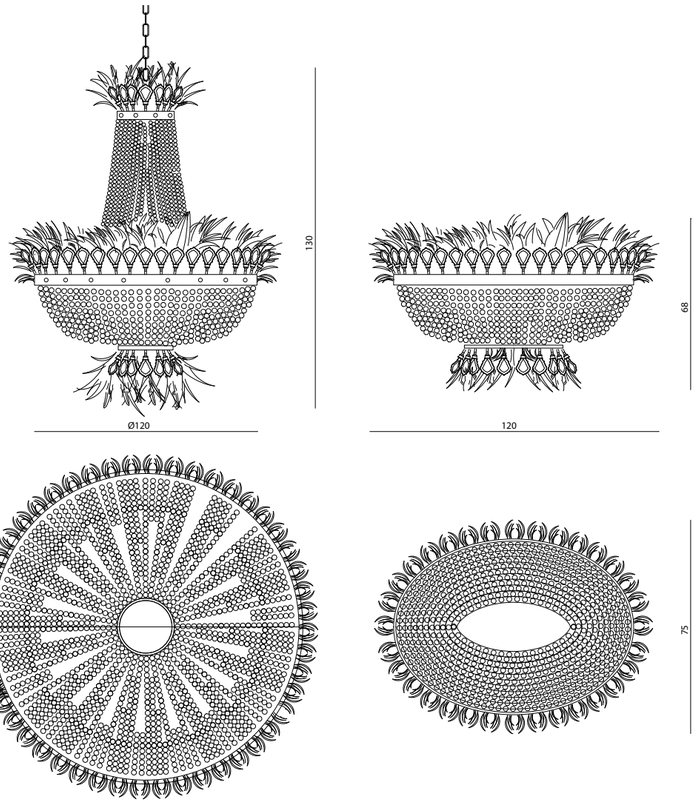

Bird

design Samuele Mazza

PIANTANA - FLOOR LAMP
Montatura in ottone cromato, adornata con piume di gallo italiano, colore nero, crema o bianco e pendagli in cristallo trasparente. Base in granito o emperador light Ø 35 cm 4 luci E/14 max 40 W (totale massimo 160 W).

Frame in chromed brass, adorned with black, cream or white capercaillie feathers and pendants in transparent crystal. Base in granite or emperador light Ø 35 cm 4 bulbs E/14 max 40 W (total maximum 160 W).

APPLIQUE - WALL LAMP
Montatura in ottone cromato, adornata con piume di gallo italiano, colore nero, crema o bianco e pendagli in cristallo trasparente. 3 luci E/14 max 40 watt (totale massimo 120 watt). Peso kg 7.

Frame in chromed brass, adorned with black, cream or white grouse feathers and pendants in transparent crystal. 3 bulbs E/14 max 40 watt (total maximum 120 watt). Weight kg 7.

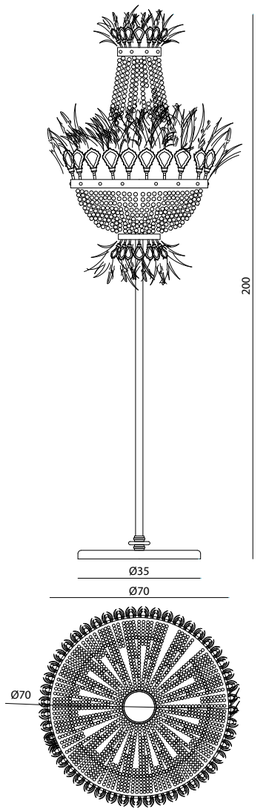

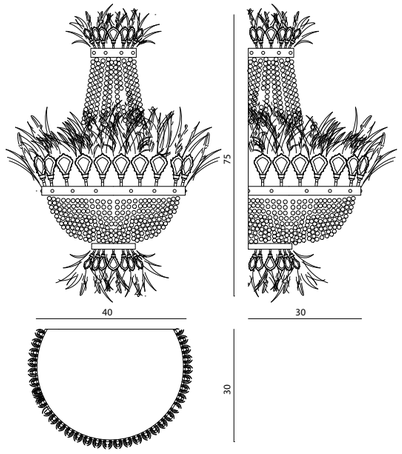

Blasius

design Samuele Mazza

LAMPADARIO - CHANDELIER
Montatura circolare in acciaio cromato. Pendenti formati da 166 cucchiai in acciaio inox con applicazione di 166 cristalli Swarovski motivo sfera - lead crystal >24%. 12 lampade E/27 max 40 W + 1 lampada E/14 max 40 W. Peso totale circa kg 34.

Circular frame in chromed steel. Pendants made by 166 spoons in stainless steel with application of 166 crystals sphere pattern - lead crystal >24%. 12 bulbs E/27 max 40 W + 1 bulb E/14 max 40 W. Total weight around kg 34.

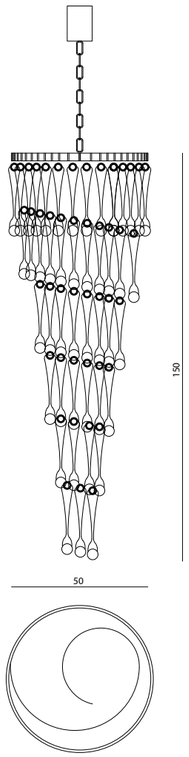

Claudio

design Samuele Mazza

LAMPADARIO - CHANDELIER
Struttura a 18 bracci in ottone cromato finitura lucida, decorata con pendenti a goccia in cristallo Schöler. Tazze con piattino e teiere "portalampade" in fine porcellana. Impianto elettrico predisposto per l'utilizzo di n. 18 lampadine G9 max 25 W cad. Corredata di catena finitura cromata lunghezza cm 150 e rosone. Peso kg 32.

Structure with 18 arms in shiny chromed brass, decorated with drop pendants in Schöler crystal. Cups with plate and "lampholder" teapots in fine porcelain. Electrical system predisposed for the use of no. 18 bulbs G9 max 25 W each. Provided with chromed chain (length cm. 150) and ceiling cup. Weight kg 32.

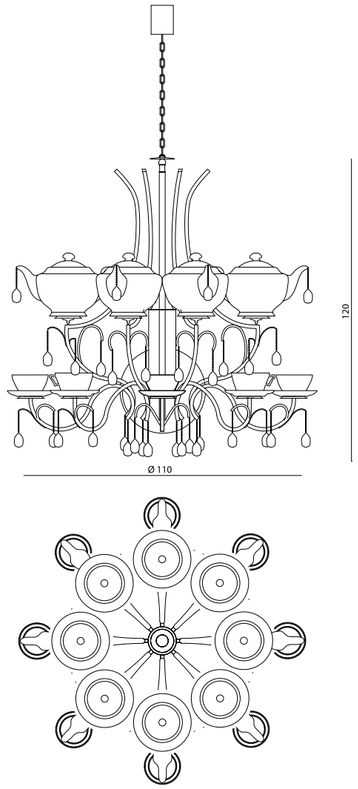

Claudio

design Samuele Mazza

APPLIQUE - WALL LAMP
Struttura a 5 bracci in ottone cromato finitura lucida, decorata con pendenti a goccia in cristallo Schöler. Tazze con piattino e teiere "portalampade" in fine porcellana. Impianto elettrico predisposto per l'utilizzo di n. 5 lampadine G9 max 25 watt cad. Peso kg 7.

Structure with 5 arms in shiny chromed brass, decorated with drop pendants in Schöler crystal. Cups with plate and "lampholder" teapots in fine porcelain. Electrical system predisposed for the use of no. 5 bulbs G9 max 25 watt each. Weight kg 7.

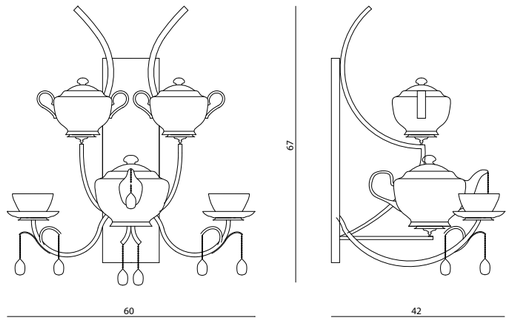

Clitunno

design Samuele Mazza

LAMPADARIO - CHANDELIER
Struttura in ottone cromato sormontata da rubinetti “old style” e decorata con gocce in cristallo Schöler. Cablaggio con 18 Led da 1 watt cad. e 6 lampade G9 da 60 watt cad. Peso netto kg 42 circa.

Structure in chromed brass surmounted by “old style” taps and decorated with drops in Schöler crystal. Wiring with 18 Led 1 watt each and 6 bulbs G9 60 watt each. Net weight kg 42.

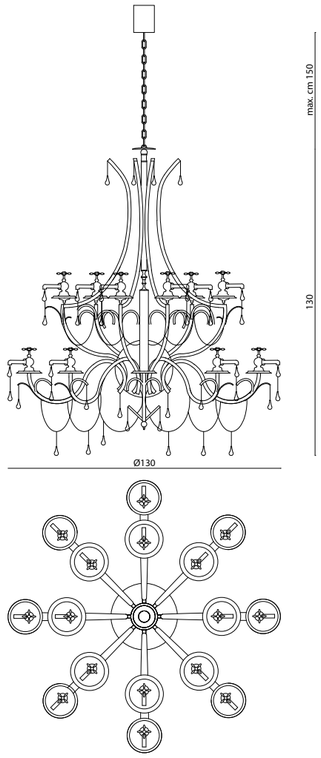

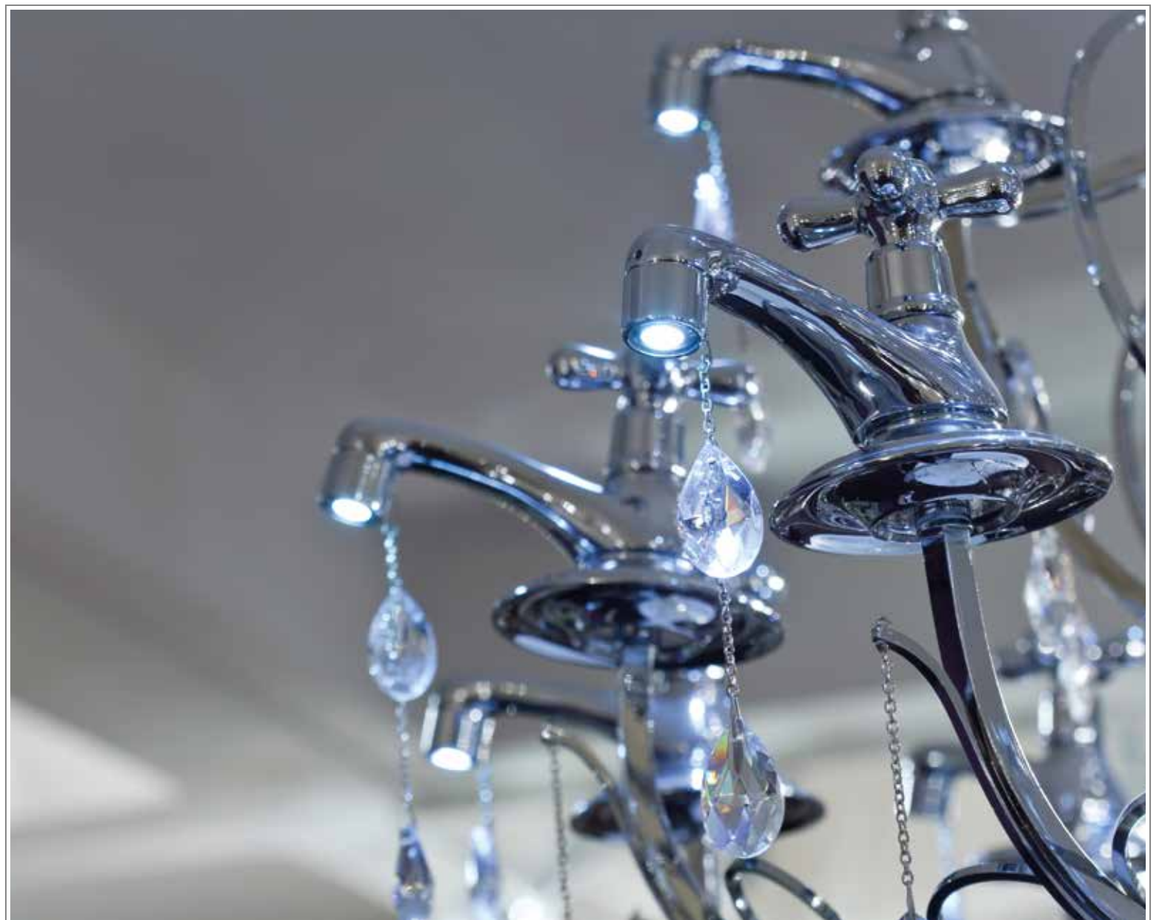

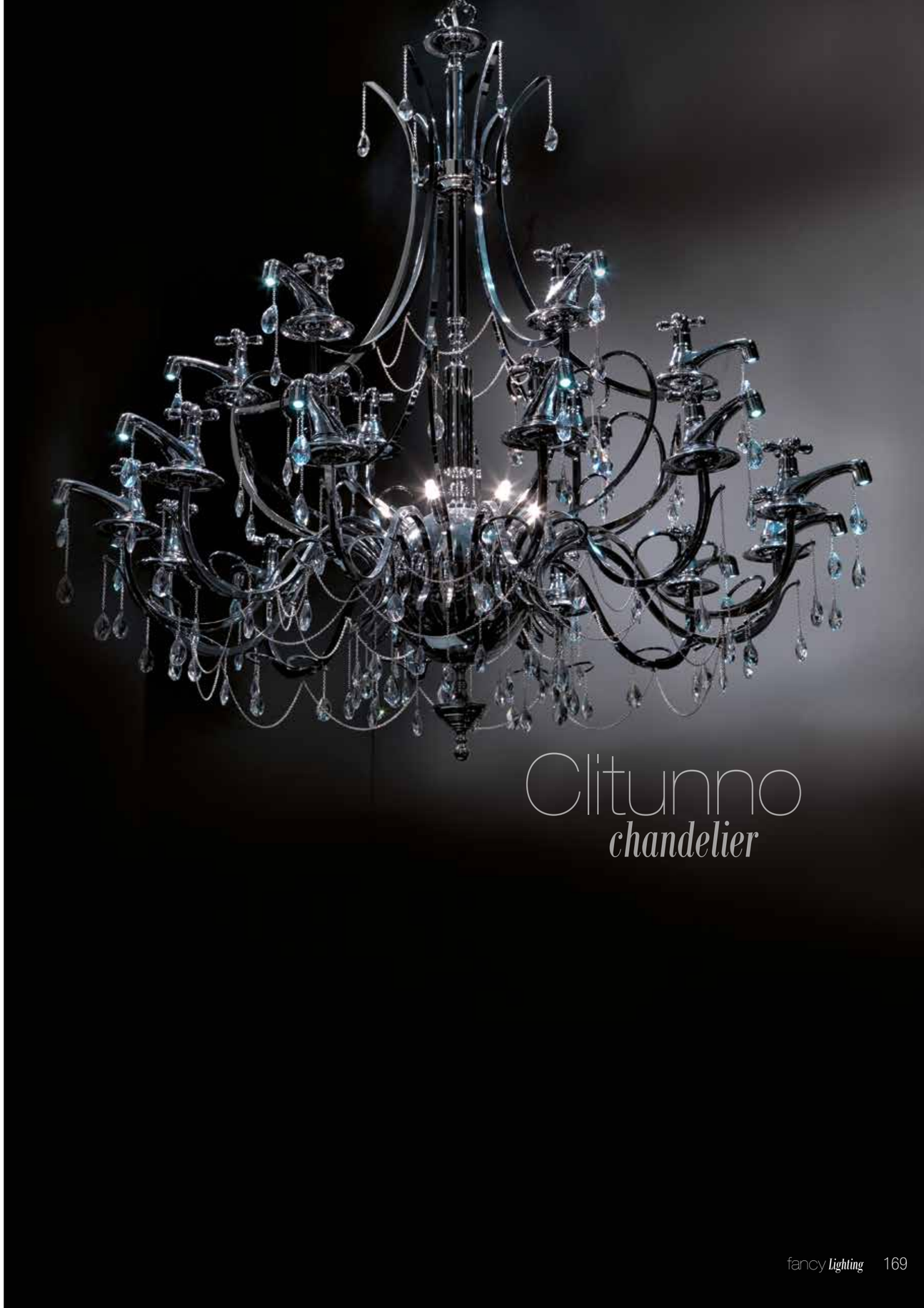

Errakis

design Samuele Mazza

LAMPADARIO ALTALENA - SWING CHANDELIER
Struttura interna in acciaio e ottone, finitura cromo. Decorazione con tralci d'edera, in resina sintetica di colore nero. Pendagli in cristallo trasparente. Nella versione con altalena: piastra a soffitto in acciaio verniciato. Cavetti in acciaio e struttura metallica, per sostegno sedile, rivestiti in velluto ignifugo, colore nero. Struttura seduta in compensato multistrati spessore mm 30. Imbottitura in poliuretano espanso D. 40 kg/m³ con foderatuta in falda resinata da mm 20. Puntali decorativi in alluminio tornito, finitura cromo. Rivestimento non sfoderabile. Catena lampadario cm 100 (lunghezza massima). Rosone a soffitto in acciaio cromato. Impianto elettrico predisposto per l'utilizzo di 12 lampadine E14 max 40 W. Peso, versione solo lampadario kg 30. Peso totale, versione lampadario con altalena (lampadario/piastra/seduta) kg 80.

Inner structure in steel and brass, chrome finshing. Decoration with ivy branches, in black synthetic resine. Pendants in transparent crystal. For the version with swing: ceiling plate in varnished steel. Steel wires and metallic structure (to substain the seat) in black fire retardant velvet. Seat structure in multiply plywood with thickness mm 30. Filling in polyurethane D. 40 kg/m³ with lining in resinated layer 20 mm. Decorative tips in turned aluminium, chrome finishing. Cover not removable. Chandelier chain cm 100 (maximum length). Ceiling cup in chromed steel. Electric structure made for no. 12 bulbs max 40 W. For version without swing: kg 30 For version with swing (chandelier/plate/seat): kg 80.

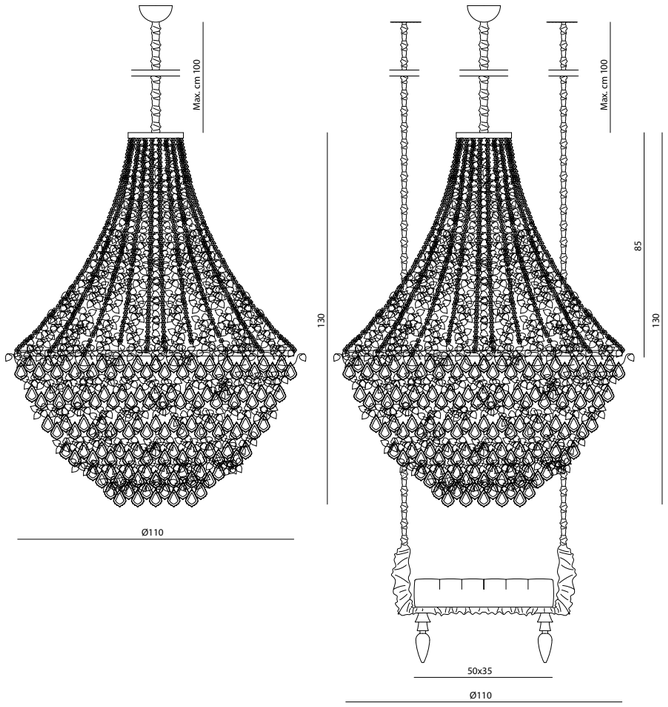

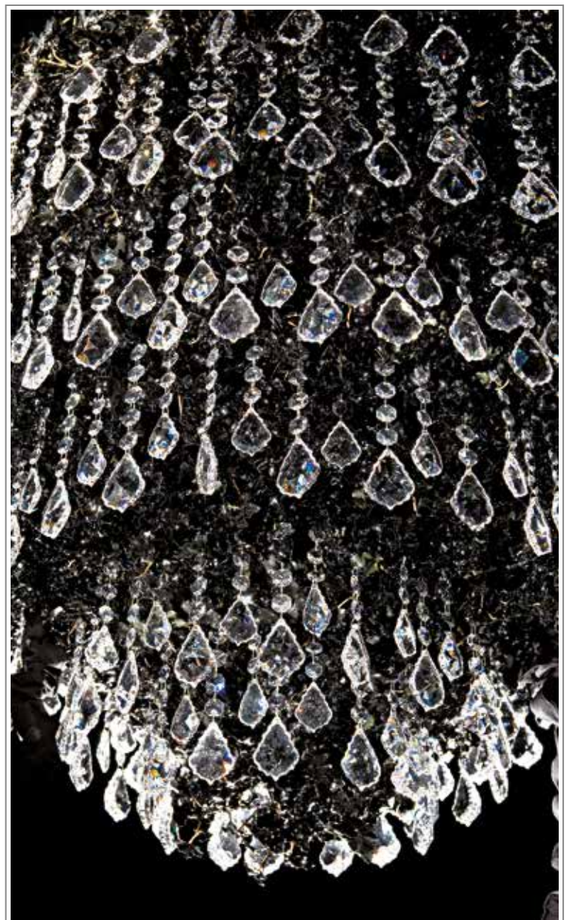

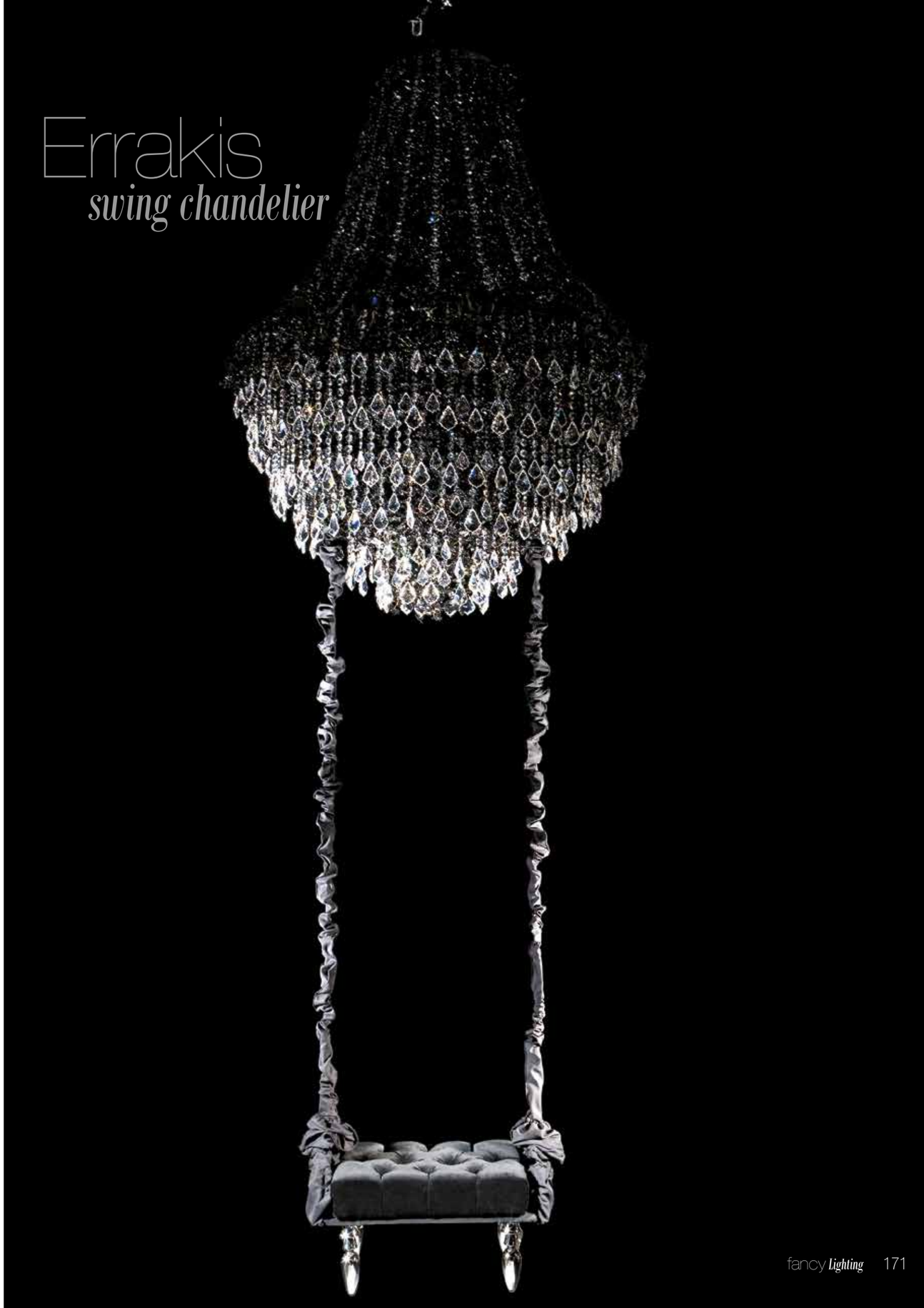

Gallieno

design Samuele Mazza

LAMPADARIO - CHANDELIER
Struttura in ottone cromato sormontata da 15 tazze, 9 teiere, 3 zuccheriere e 6 lattiere in porcellana. Decorazione con gocce in cristallo Schöler. Cablaggio a 33 luci G9 max 25 watt cad. Peso netto kg 58.

Structure in chromed brass surmounted by 15 cups, 9 teapots, 3 sugar bowls and 6 milk jugs in porcelain. Decoration with drops in Schöler crystal. Wiring with 33 lights G9 max 25 watt each. Net weight kg 58.

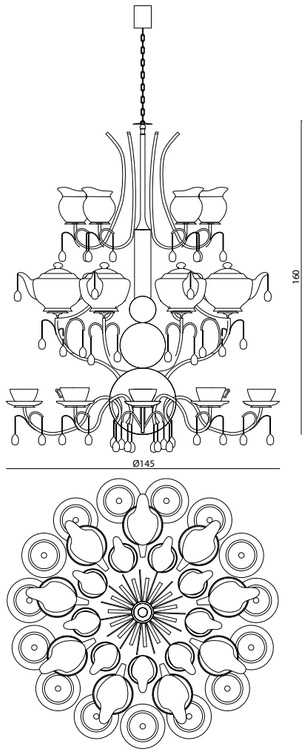

Gourmand

design La Conca

PIANTANA - FLOOR LAMP
Struttura in acciaio e ottone decorata con cascata di 480 cucchiai con effetto a scaglie. Paralume in pelle lavorata a bassorilievo con finitura oro. Basamento in ferro rivestito in acciaio inox. Finitura inox lucido. 4 luci E27 max 28 watt cad. assorbimento totale 112 watt. Peso netto kg 50.

Steel and brass structure decorated with a cascade of 480 spoons in a scales effect. Lampshade in leather worked in low relief with gold finishing. Iron base covered with stainless steel. Polished stainless steel finishing. 4 lights E27 max 28 watts each (112 watt total). Net weight kg 50.

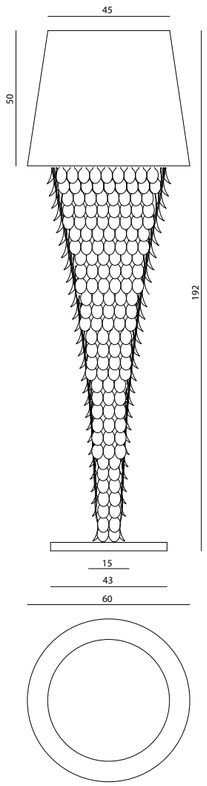

Hubertus

design Alvin Grassi

APPLIQUE - WALL LAMP
Trofeo di caccia-scultura in fusione di alluminio finitura cromo. Paralume tronco cono in vetro e cablaggio per una luce G9.

Trophy sculpture in chromed aluminium fusion. Cone truncated lampshade in glass and wiring with 1 G9 bulb.

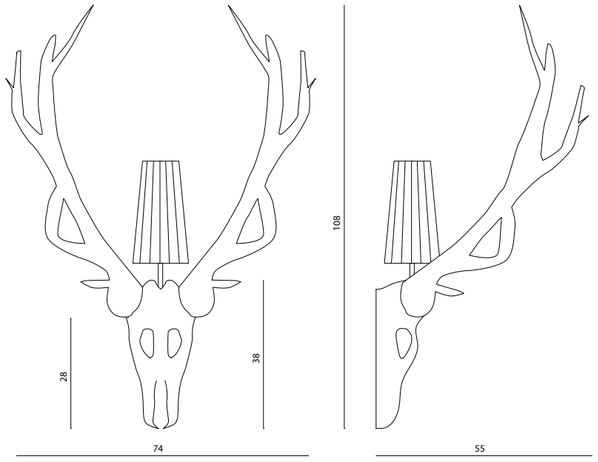

Virgilio

design Samuele Mazza

APPLIQUE - WALL LAMP
Struttura in lamiera di ferro su barre di alluminio. Pennino in ottone cromato. Gabbiette diffusori in acciaio inox. Stilo in legno laccato. Paralume in plexiglass trasparente curvato e rivestito in pergamena vegetale con testo stampato. Impianto elettrico predisposto per l'utilizzo di n.2 lampade al neon, n.2 G9 e una lampada alogena dicroica. Peso kg 18.

Structure in iron plate on aluminium bars. Nib in chromed brass. Small diffuser cages in stainless steel. Pen in lacquered wood. Lampshade in curved transparent plexiglass and covered in vegetal parchment with printed text. Electrical system predisposed for the use of no. 2 neon bulbs, no. 2 bulbs G9 and no. 1 dichroic alogene bulb. Weight kg 18.

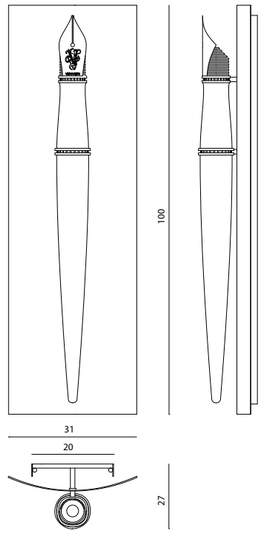

Lamorak

design Alessandro La Spada - Samuele Mazza

LAMPADARIO - CHANDELIER
Lampadario a soffitto con 5 bracci a stelo e 5 bracci curvi, in vetro trasparente. 10 grandi lucerne-paralume in vetro trasparente. Rosone, coppe coprifili, dischi sostegno bracci in acciaio cromato. Cavi di sostegno in acciaio, 10 corna bovine con anello di fissaggio in acciaio cromato, complete di portalampada. 10 luci E/14 max 40 W. Peso totale circa kg 24.

Ceiling lamp with 5 stand arms and 5 curved arms, in transparent glass. 10 big lampshade skylights in transparent glass. Central support with wire-cover cups, arm support disks in chromed steel. Support cables in steel, 10 ox horns with fixing ring in chromed steel, with lampshades. 10 lights E/14 max 40 W. Total weight about kg 24.

APPLIQUE - WALL LAMP
Applique composta da 2 grandi lucerne-paralume in vetro trasparente. Rosone, coppe coprifili, dischi sostegno bracci in acciaio cromato. 2 corna bovine con anello di fissaggio in acciaio cromato, complete di portalampada. 2 luci E/14 max 40 W.

Wall lamp made of 2 big lampshades in trasparent glass. Ceiling cup, wire cups, arm sustain disks in chromed steel. 2 ox horns with fixing ring in chromed steel, complete with bulb holder. 2 bulbs E/14 max 40 W.

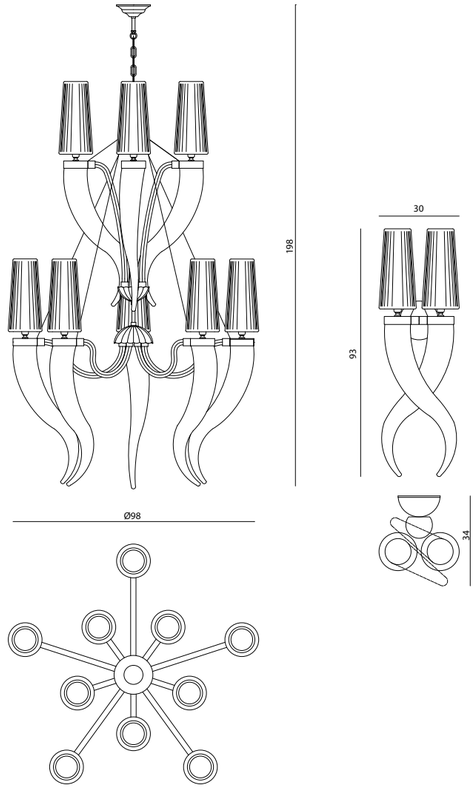

Marlowe

design FG Art & Design

LAMPADARIO - CHANDELIER
Struttura in lamine d'acciaio inox tagliato al laser sp. 3 mm lucido collegate a tre anelli in acciaio inox lucido, opzione lacca oro/bronzo. Paralume in vetro curvato extrawhite lenticolare, sabbiato e decorato con grafica Visionnaire. 7 lampadine G9 max 60W. Peso kg 60.

Structure in polished stainless steel laser-cut plates, 3 mm thick, connected to three stainless steel rings, extrawhite lenticular curved glass lampshade, sandblasted and decorated with Visionnaire graphics. 7 bulbs G9 max 60W, Weight kg 60.

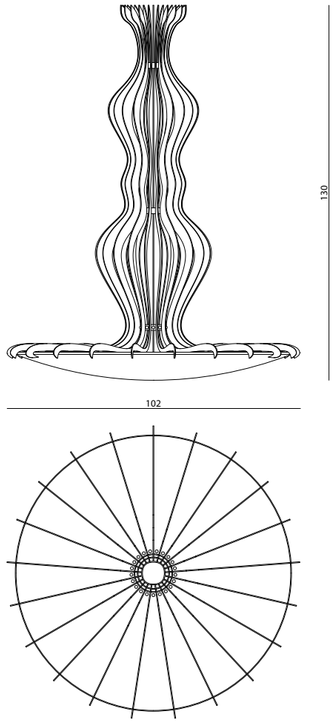

Zeus

design Alessandro La Spada

LAMPADARIO - CHANDELIER
Struttura a braccetti in ottone, sfere in alluminio finitura lacca oro 3 piatti metallici di diametro decrescenti finitura foglia oro. Numero 9 lampadine G9 da max 60 watt. Peso kg 40.

Structure made of small arms in brass, spheres in aluminium with gold lacquered finishing and 3 metal plates of decreasing diameter in gold leaf. Electric wiring made of 9 bulbs G9 max 60 watt each. Weight kg 40.

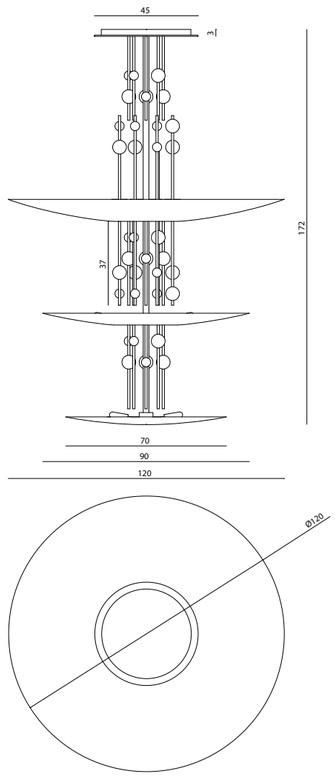

agatha

brunilde all

zeus

sieglinde

picardy

sebastian

esmeralda

guyon

full collection *Lighting*

Product Name	Style	Chandelier	Ceiling Lamp	Wall Lamp	Floor Lamp	Table Lamp
Acanthus	Crystal	p.06	p.06	p.08		
Agatha	Iconic	p.52		p.52	p.54	p.54
Aldebaran	Crystal		p.12			
Alwin	Crystal	p.10		p.10		
Alystar	Fancy	p.156		p.156		
Amanda	Metallic			p.114		
Amarilli	Iconic	p.56		p.56	p.58	p.58
Archos	Iconic			p.60		
Arper	Metallic					p.116
Artegal	Metallic		p.118	p.118		
Aslan	Crystal	p.14		p.14		
Benson	Crystal		p.16	p.18		p.18
Bird	Fancy	p.158	p.158	p.160	p.160	
Blasius	Fancy	p.162				
Brunilde	Iconic	p.62		p.64		
Cambell	Iconic				p.66	
Claudio	Fancy	p.164		p.166		
Clitunno	Fancy	p.168				
Dagonet	Iconic				p.70	p.68
Drop	Iconic				p.72	p.72

Product Name	Style	Chandelier	Ceiling Lamp	Wall Lamp	Floor Lamp	Table Lamp
Duir	Iconic	p.74		p.76	p.76	
Eclipse	Crystal	p.20				
Efesto	Crystal	p.22				
Egg/Fabergé	Iconic					p.78/86
Errakis	Fancy	p.170				
Esmeralda	Iconic	p.80		p.82	p.84	p.84
Excalibur	Metallic				p.122	p.120
Flordelis	Iconic				p.88	
Galahad	Metallic	p.124	p.124	p.123		
Gallieno	Fancy	p.172				
Gessy	Metallic	p.126		p.126		
Ginkgo	Crystal	p.24				
Gourmand	Fancy				p.174	
Graal	Metallic				p.128	
Guyon	Metallic		p.130			
Hammond	Crystal		p.26	p.26		
Harlock	Crystal	p.28				
Harold	Metallic	p.132				
Holly	Metallic		p.133			
Hubertus	Fancy			p.176		

Product Name	Style	Chandelier	Ceiling Lamp	Wall Lamp	Floor Lamp	Table Lamp
Idho	Crystal	p.30		p.32	p.32	
Isotta	Iconic					p.89
Jabba	Metallic	p.134				
Joska	Iconic					p.61
Kelly	Crystal	p.48				
Kobe	Metallic	p.136		p.136		
Lamorak	Fancy	p.178		p.178		
Leipzig	Metallic	p.137				
Little John	Metallic	p.138		p.138		
Mainz	Crystal		p.34			
Marlowe	Fancy	p.180				
Melmoth	Metallic	p.140				
Mizar	Crystal	p.36				
Nomura	Metallic	p.142	p.142			p.142
Owens	Metallic	p.144				
Palinuro	Crystal		p.38			
Pendragon	Metallic					p.117
Picardy	Iconic			p.90	p.90	p.90
Pickwick	Crystal	p.40		p.40		
Raziel	Metallic				p.146	

Product Name	Style	Chandelier	Ceiling Lamp	Wall Lamp	Floor Lamp	Table Lamp
Rothari	Iconic					p.104
Saturnia	Metallic	p.148				
Sebastian	Metallic				p.150	p.150
Seymour	Metallic				p.151	p.151
Sherwood	Iconic	p.92				
Sieglinde	Iconic	p.94		p.96		
Tamall	Metallic	p.152				
Teti	Iconic				p.100	p.98
Thalita	Iconic	p.102		p.102		
Thorens	Crystal	p.29				
Thoth	Crystal	p.42		p.42		
Tseen Ke	Crystal	p.25				
Tuileries	Crystal	p.44				
Turnbull	Crystal	p.46				
Tyrfing	Iconic					p.105
Virgilio	Fancy			p.177		
Vesta	Iconic				p.106	p.106
Wotan	Crystal	p.49				
Zantas	Iconic			p.108		p.110
Zeus	Fancy	p.182				

Produced by
©IPE SRL
ALL RIGHTS RESERVED

The IPE srl Logo and Advertising Images are Proprietary to IPE srl as such, any utilisation of the logo or adaptation of these images is stricly forbidden without IPE srl's prior approval and, in any case, the images must be used in such a way that there can be no doubt what so ever that they used belong to IPE srl and refer to IPE srl products. No part of this publication may be reproduced or transmitted in any form or by any means, electronic or mechanical, including photocopy, recording or any information storage and retrieval system, without permission in writing from the publisher.

Print Made in Italy - July 2014 I Euroteam - green advanced printing

Art Director Eleonore Cavalli

Tutti i colori dei rivestimenti, pelli e tessuti, delle lacche
e dei tappeti non possono essere considerati come riferimento colore.
Le misure dei prodotti possono subire delle modifiche rispetto alle indicazioni del catalogo.

All colors of leather or fabric's covers, lacquered wood
and carpets can't be considered as color references.
The dimensions of products are subject to change according to the instructions of the catalog.

I.P.E. S.r.l.
Via Mattei 1 - 40069 Zola Predosa (Bo) Italy
tel. +39 051 6186311 fax +39 051 6186310
www.ipe-cavalli.it I www.visionnaire-home.it
ipe@ipe.it

HOME PHILOSOPHY
visionnaire