HOME PHILOSOPHY

visionnaire

DEHORS

INDEX
Visionnaire Dehors

Galloway living dehors p.05
Aydon beach deckchair p.23
Eiros sun bed p.33
Sveva capitonné chaise-longue p.45
Sveva chaise-longue p.51
Panarea dining&living dehors p.59
Visconti living dehors p.77
Bisanzio dining&living dehors p.87
Petunia dehors p.115
Doria dining&living dehors p.119
Estense dining dehors p.131
Isabella dining dehors p. 137

Galloway
living dehors

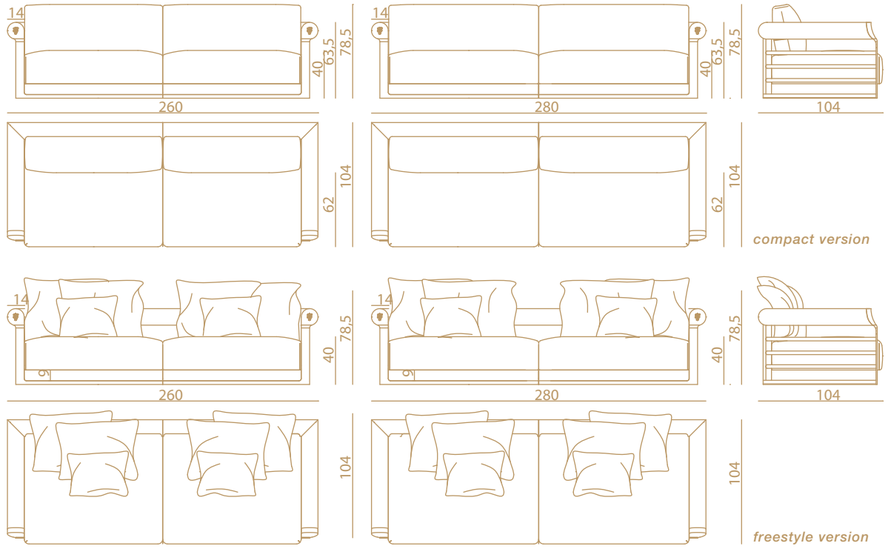

Galloway compact & freestyle
divano - *sofa*

design Roberto Tapinassi - Maurizio Manzoni

Divano con struttura in legno di afrormosia massello e multistrato di betulla. Base in acciaio inox. Mostrina del bracciolo in fusione di alluminio cromato con logo in ottone inciso e curvato con finitura cromo. Imbottitura in poliuretano, Memory foam e piuma.
Versione compact: Schienale con cuscini fissi. Rivestimento in tessuto o pelle con trattamento idrorepellente/impermeabile.
Eventuale parziale ricopertura in cuoio dei braccioli e dello schienale. Rivestimento come da foto: Plushy neve e kenya cuoio bianco.
Versione freestyle: Schienale con cuscini volanti. Rivestimento in tessuto o pelle con trattamento idrorepellente.
Rivestimento sfoderabile. Rivestimento come da foto: Plushy neve e cuscini Plushy lino

Sofa with structure in solid afrormosia wood and birch plywood. Base in stainless steel. Patches of the armrests in fusion of chromed aluminum with logo in engraved and curved brass with chrome finishing. Padding in polyurethane, Memory foam and feathers.
***Compact version**: Backrest with stable cushions. Upholstery in waterproof fabric or leather. Possibility to partially upholster the armrests and the backrest in leather. Covering as photo: Plushy neve and kenya cuoio bianco.*
***Freestyle version**: Backrest with loose cushions. Upholstery in waterproof fabric or leather. Cover removable. Covering as photo: Plushy neve and loose cushions in Plushy lino.*

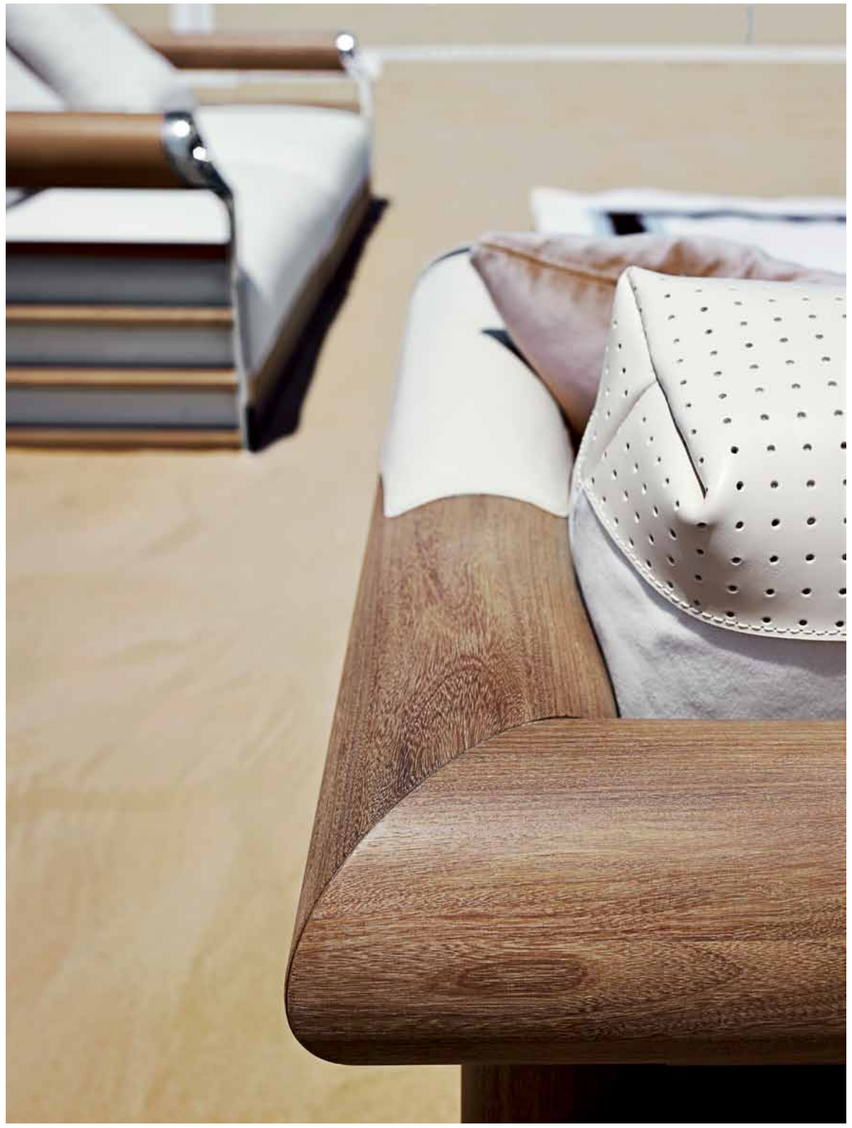

Cambell
piantana - *floor lamp*
design Alessandro La Spada

Base in acciaio inox con zavorra in ferro, finitura lucida lacca oro, logo ottone cromo lacca oro, tubi in acciaio smaltato, tornerie alluminio lacca oro, struttura regolabile ad arco, paralume in alluminio satinato lacca oro con formatura plissettata, corpo lampada e razze sagomate in acciaio inox lucido lacca oro, corpo illuminante a 6 faretti led (3W cad.)

Base in stainless steel with stabilizing mass in iron, chrome finishing golden lacquered, brass logo golden lacquered, tubes in enameled steel, adjustable height, turnings in golden lacquer aluminium, lampshade in satinized aluminium golden lacquered with plissè decoration, lamp structure and sustain base in stainless steel golden lacquered, light system with 6 LED bulbs (3W each)

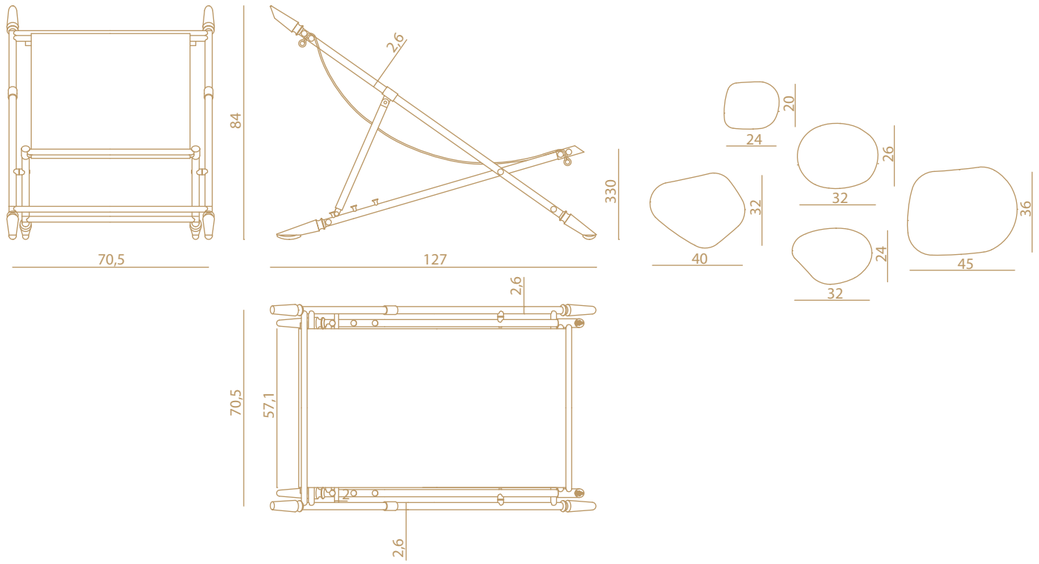

Aydon
sdraio - *deckchair*
design Alessandro La Spada

Sdraio da esterno, regolabile e pieghevole. Struttura in alluminio verniciato lucido con finiture di torneria cromate o laccate oro.
Seduta in tessuto con trattamento idrorepellente/impermeabile. Rivestimento come da foto: Parade bianco/nero e turchese/ocra.

Beach chair, adjustable and folding. Structure in shiny painted aluminum with finishing in chromed or golden lacquered turnings.
Seat in waterproof fabric. Covering as photo: Parade black/white and turquoise/ocher.

Tinne F - Tinne L
sassi in ceramica - *ceramic stone*
design Samuele Mazza

Ceramica artistica a forma di sasso di varie dimensioni, con finitura a smalto disponibile nella versione:
verde lucido con riflessi madreperlacei o bianco-avorio. Disponibile nelle versioni: per fissaggio a parete, portafiori oppure lampada con faretto dicroico.

Artistic ceramics in stone form of various dimensions, with enamel finish available in versions:
gloss green with mother-of-pearl reflections or ivory-white. Available in versions: for fixing on wall, flower holder or lamp with small bulb.

Aydon
beach deckchair

MOËT & CHANDON

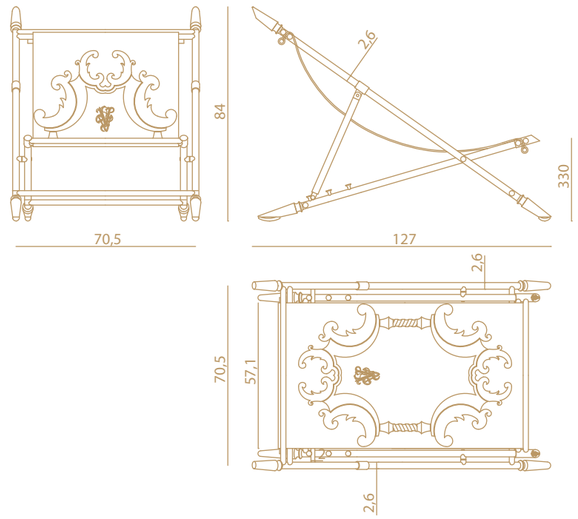

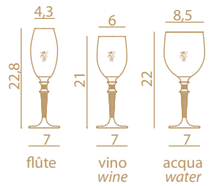

Aydon
sdraio - *deckchair*
design Alessandro La Spada

Sdraio da esterno, regolabile e pieghevole. Struttura in alluminio verniciato lucido con finiture di torneria cromate o laccate oro.
Seduta in tessuto con trattamento idrorepellente/impermeabile. Rivestimento come da foto: seduta in venice panna doppiata con ricamo nero.

Beach chair, adjustable and folding. Structure in shiny painted aluminum with finishing in chromed or golden lacquered turnings.
Seat in waterproof fabric. Covering as photo: seat upholstery in venice cream colour doubled with black embroidery.

Zephyr
flûte, calici - *champagne, wine and water glasses*
design Alessandro La Spada

Calice in purissimo cristallo, modellato da maestri vetrai a 1150 gradi. Parti accessorie in ottone bagno oro 24kt con protezione antiossidante.

Wine glass in pure crystal, moulded by master glaziers at 1150 degree. Accessories in brass plated in gold 24kt with antioxidant protection.

MOËT & CHANDON

Picardy

lampada da tavolo, piantana - *table lamp, floor lamp*

design Alessandro La Spada

Base in acciaio inox con zavorra in ferro, finitura lucida lacca oro, logo ottone cromo lacca oro, tubi in acciaio smaltato, tornerie alluminio lacca oro, paralume in alluminio satinato lacca oro con formatura plissettata, corpo lampada e razze sagomate in acciaio inox lucido lacca oro, corpo illuminante a 6 faretti led (3W cad.).

Base in stainless steel with stabilizing mass in iron, chrome finishing golden lacquered, brass logo golden lacquered, tubes in enameled steel, turnings in golden lacquer aluminium, lampshade in satinized aluminium golden lacquered with plissè decoration, lamp structure and sustain base in stainless steel golden lacquered, light system with 6 LED bulbs (3W each).

Eiros
sun bed

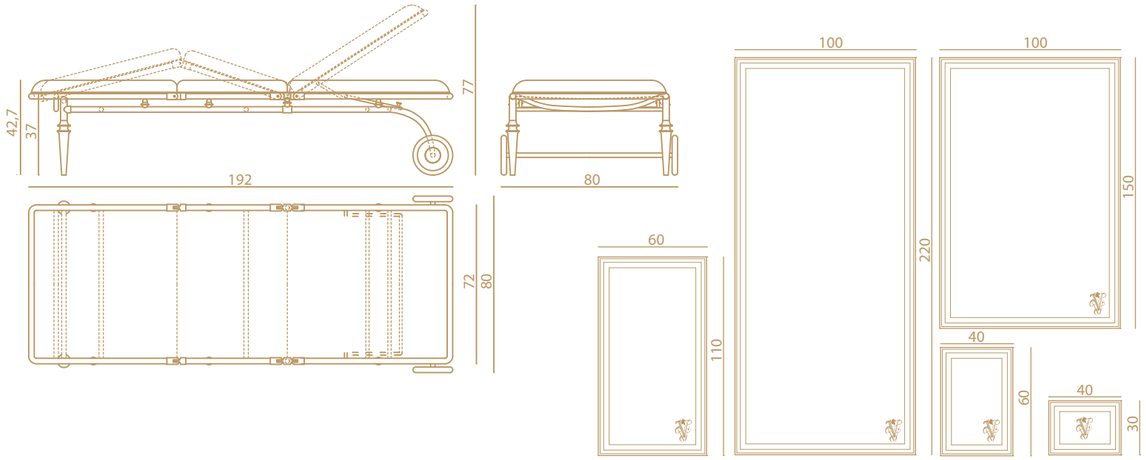

Eiros
lettino - *sun bed*
design Alessandro La Spada

Struttura in alluminio verniciato lucido, piedi in alluminio tornito con finitura cromo o lacca oro. Cuscini in poliuretano espanso e falda acrilica. Rivestimento in tessuto o pelle con logo Visionnaire ricamato, trattamento idrorepellente/impermeabile. Schienale e poggiagambe regolabili su più posizioni con supporti in ottone. Munito di ruote in acciaio con battistrada in nylon. Rivestimento come da foto: Venice colore lino e Berta colore latte.

Structure in shiny painted aluminum and turned aluminum chrome goldel lacquered legs. Cushions in polyurethane foam and acrylic layers. Upholstery in waterproof leather or fabric, embroidered Visionnaire logo. Backrest and footrest adjustable in several positions with supports in brass. Bed provided of wheels in stainless steel with tread in nylon. Covering as photo: Venice color lino and Berta color latte.

Charleston
telo mare - *beach towel*
design La Conca

Spugna con trattamento speciale per stazioni balneari e SPA. 550 grammi per mq. Bordo girato H. 6 cm. con bacchette 7 mm. Ricamo con logo Visionnaire - Bordo spugna e ricamo avorio - Bordo raso e ricamo nero.

Terry cloth with special treatment for marine establishments and SPA. 550 gr/sqm. Turned border H. 6 cm. with sticks 7 mm. With Visionnaire logo embroidery - Border in terry cloth and ivory embroidery - Border in satin and black embroidery.

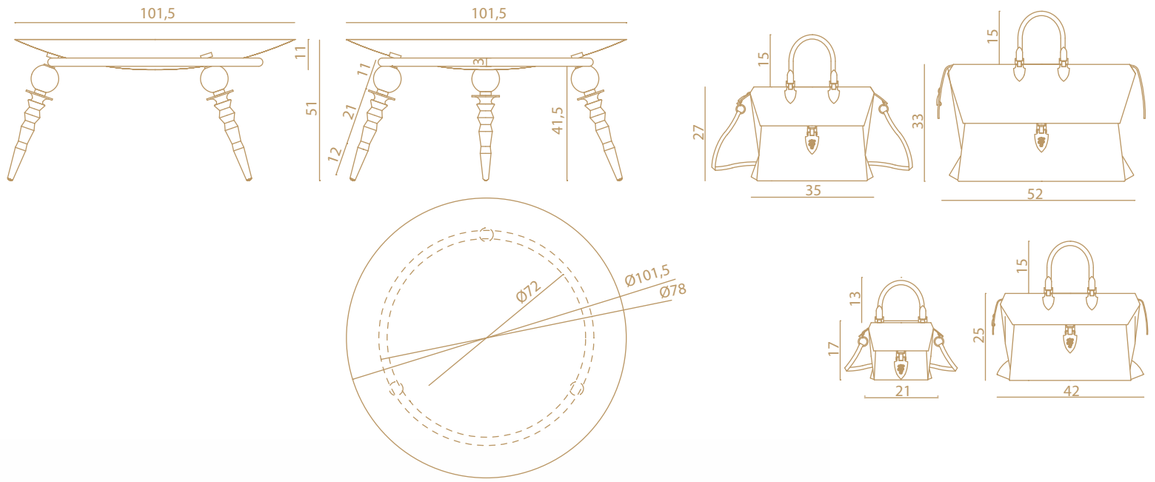

Agnis
braciere - *brazier*
design Alessandro La Spada

Struttura e piedi in acciaio e alluminio in finitura cromo o lacca oro. Piatto in acciaio.

Structure and feet in steel and aluminum chrome finishing or golden lacquer. Plate in steel.

Buckingham
valigia morbida - *voyage handbag*
design La Conca

Borsa a due manici + tracolla. Apertura superiore con cerniera lampo e cursore con logo Visionnaire. Due tasche esterne con pattina: - fronte: pattina con chiusura a calamita e dettaglio scudo in pelle con stemma araldico Visionnaire in metallo dorato e chiusura sicurezza con chiusura a scatto; - retro: pattina semplice con chiusura a scatto. Tasca interna con cerniera e due tasche (portacellulare). Fodera con disegno ovali Visionnaire. Accessori metallici oro.

Handbag with two handles and strap. Upper opening with zip and slide with Visionnaire logo. Two external pockets with covers: - front: cover with magnet lock and shield detail in leather with Visionnaire logo in gold metal and safety lock-up system; - back: simple cover with lock-up system. Internal pocket with zip and two mobile holders. Lining with Visionnaire oval pattern.Gold metal accessories.

Sveva capitonné
chaise-longue

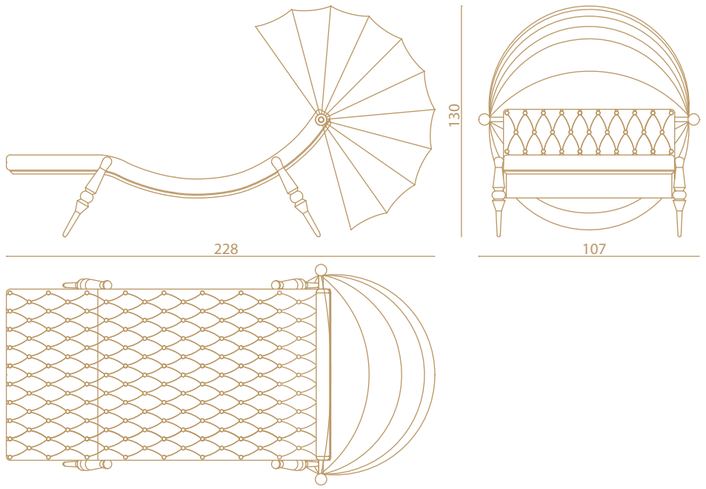

Sveva capitonné
chaise-longue
design Giuseppe Viganò

Struttura in multistrati di pioppo con rinforzo in metallo per fissaggio gambe. Imbottitura poliuretano espanso a doppia densità, 40 Kg/m³ portante e 30 Kg/m³. Profilo esterno poliuretano densità 70 Kg/m³ portante. Foderatura in falda acrilica 100 gr. Guanciale appoggiatesta cm 60x30 in piuma con filetto e con fascette di fissaggio. Rivestimento in tessuto o pelle con filetto a contrasto. Cappottina a soffietto, ad inclinazione regolabile, in tessuto. Gambe e tornerie in alluminio finitura lucida. Rivestimento come foto: seduta e cuscino poggiatesta in Soft Leather Latte, fascette con "gemelli" e filetti in Soft Leather Segale, capottina a soffietto in pizzo colore ecrù.

Structure in poplar multiply wood with support in metal for legs fixing. Padding in polyurethane in double density, 40 kg/m³ (rigid) and 30 kg/m³ (elastic) for capitonné working. External profile in polyurethane d. 70 kg/m³ (rigid). Acrylic layer 100 gr. Headrest cushion cm. 60x30 in feather with pipings and with fixing bands. Upholstered with fabric or leather and with pipings. Sliding roof with adjustable inclination in fabric. Legs and turnings in shiny aluminium. Covering as photo: seat and headrest cushion in Soft Leather Latte, bands with "cuff links" and pipings in Soft Leather Segale. Folding top in lace color ecrù.

Sveva
chaise-longue

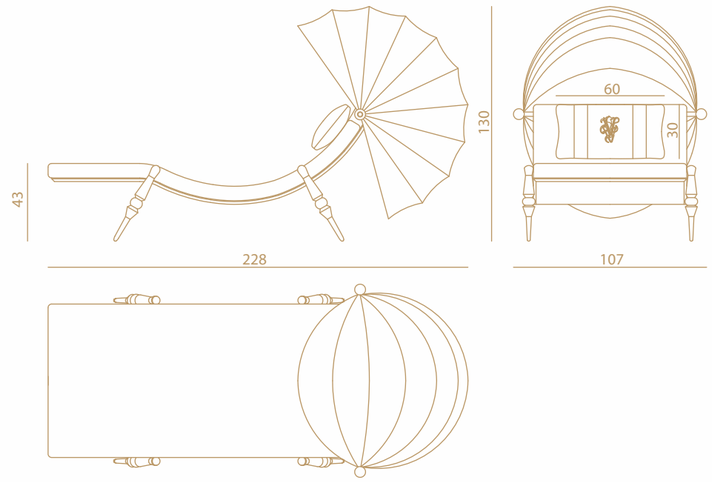

Sveva
chaise-longue
design Giuseppe Viganò

Struttura in multistrati di pioppo con rinforzo in metallo per fissaggio gambe. Imbottitura poliuretano espanso a doppia densità, 40 Kg/m³ portante e 30 Kg/m³. Profilo esterno poliuretano densità 70 Kg/m³ portante. Foderatura in falda acrilica 100 gr. Guanciale appoggiatesta cm 60x30 in piuma con filetto e con fascette di fissaggio. Rivestimento in tessuto o pelle con filetto a contrasto. Cappottina a soffietto, ad inclinazione regolabile, in tessuto. Gambe e tornerie in alluminio finitura lucida. Rivestimento come foto: seduta e cuscino poggiatesta in Vertigo Oltremare, fascette con "gemelli" in Arizona Sabbia, filetti in Venice Cammello. Capottina a soffietto in Venice Cammello.

Structure in poplar multiply wood with support in metal for legs fixing. Padding in polyurethane in double density, 40 kg/m³ (rigid) and 30 kg/m³. External profile in polyurethane d. 70 kg/m³ (rigid). Acrylic layer 100 gr. Headrest cushion cm. 60x30 in feather with pipings and with fixing bands. Upholstered with fabric or leather and with pipings. Sliding roof with adjustable inclination in fabric. Legs and turnings in shiny aluminium. Covering as photo: seat and headrest cushion in Vertigo Oltremare, bands with "cuff links" in Arizona Sabbia, pipings in Venice Cammello. Sliding roof in Venice Cammello.

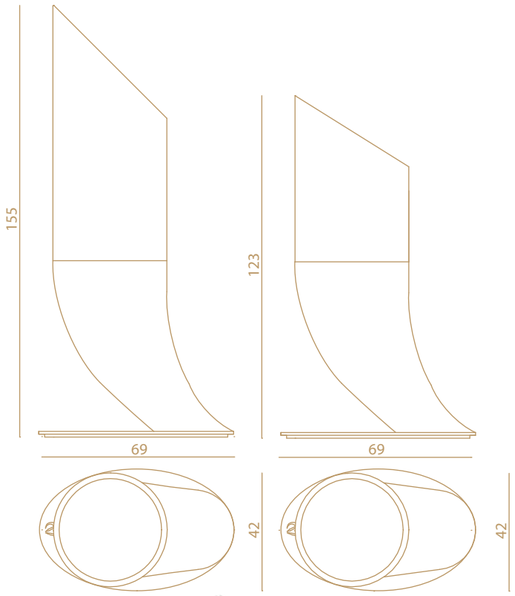

Arcadia
cache-pot alto e basso - *high and low cache-pot*

design Alessandro La Spada

Cache-pot motivo "cornucopia" in ceramica sagomata con finitura smaltata, bicolore (platino e bianco) o monocromo (bianco o nero). Base ellittica in acciaio inox con incisione stemma araldico Visionnaire.

"Horn of plenty" shaped cache-pot in shaped ceramic with enamelled finishing: bicolour (platinum/white) or monocolour (white or black). Elliptical base in stainless steel with Visionnaire engraved coat of arms.

Panarea
dining&living dehors

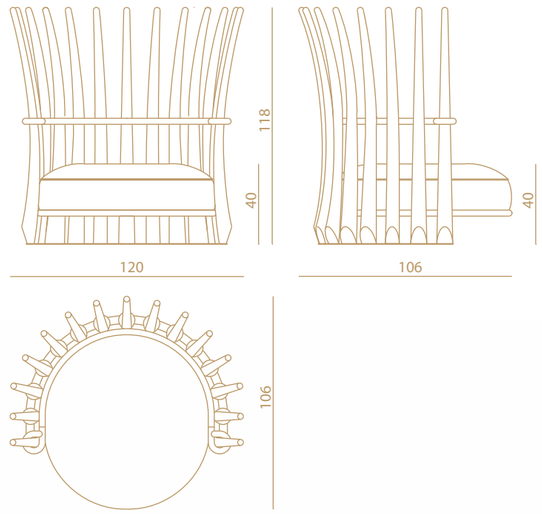

Panarea
poltrona - *armchair*

design Alessandro La Spada

Struttura portante ad elementi conificati ricurvi, in alluminio con corona di raccordo finitura laccato oro. Placchette decorative ovali in ottone con stemma araldico Visionnaire. Piano di seduta in multistrato marino. Cuscino di seduta sagomato in poliuretano espanso densità 40 Kg/m^3 con strato superiore in Memory Foam; con rinfascio in resinato sp. 2 cm. Interliner di cotone e fodera idrorepellente. Rivestimento sfoderabile. Rivestimento come foto: seduta e filetti in Plushy prugna. Cuscino volante 50x50 cm in Plushy Oltremare con logo Visionnaire. Cuscino volante 75x75 cm in Plushy Prugna con logo Visionnaire

Main structure made of curved cone chromed steel with crown connecting in gold lacquered aluminium. Decorative oval plates in brass with Visionnaire coat of arms. Sitting surface in marine plywood. Shaped seat cushion in polyurethane d. 40 kg/m^3 with upper layer in Memory Foam; external cover in resin th. 2 cm cotton Interliner and waterproof lining. Removable cover. Covering as photo: seat and pipings in Plushy prugna. Loose cushion 50x50 cm in Plushy Oltremare with Visionnaire logo. Loose cushion 75x75 cm in Plushy Prugna with Visionnaire logo.

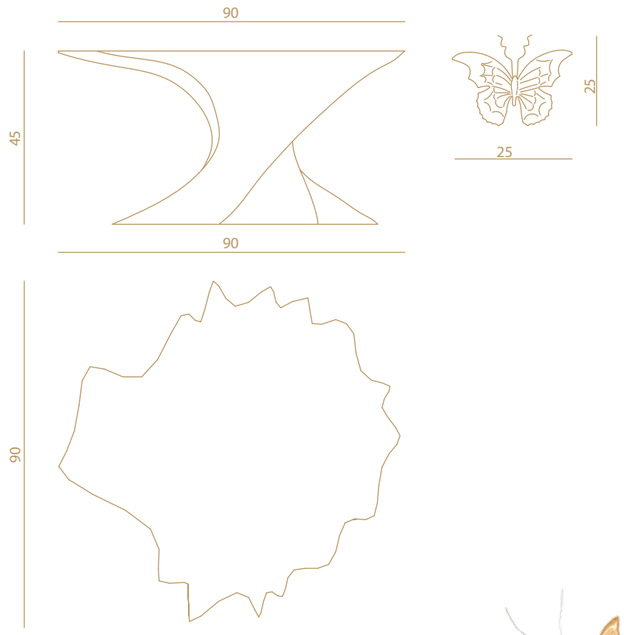

Gorgona
tavolo basso - *low table*

design Alessandro La Spada

Struttura in resina poliuretanica rigida, con base/zavorra in legno massello. Laccatura catalitica, finitura semi lucida.

Structure in rigid polyurethane resin with base in solid wood. Catalytic lacquered, half-glossy finishing.

Vanessa
farfalla in ceramica - *ceramic butterfly*

design Samuele Mazza

Ceramica artistica interamente realizzata a mano. Smaltatura in bianco e successiva applicazione a pennello di lustri a base di oro o platino 12/13%. Cottura a terzo fuoco. Antenne in filo metallico ritorto applicate a pasta umida.

Artistic ceramic made entirely by hand. White enamelling and successive application by brush of gold or platinum lustre 12/13%. Fire baked. Antennas in metallic twisted wire, applied with humid paste.

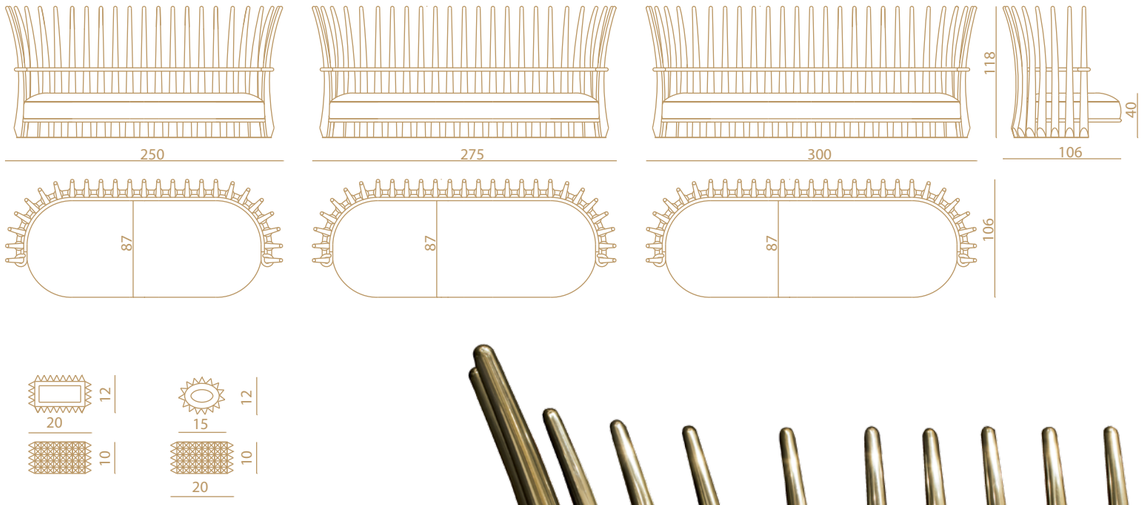

Panarea
divano - *sofa*
design Alessandro La Spada

Struttura portante ad elementi conificati ricurvi, in alluminio con corona di raccordo finitura laccato oro. Placchette decorative ovali in ottone con stemma araldico Visionnaire. Piano di seduta in multistrato marino. Cuscino di seduta sagomato in poliuretano espanso densità 40 Kg/m³ con strato superiore in Memory Foam; con rinfascio in resinato sp. 2 cm. Interliner di cotone e fodera idrorepellente. Rivestimento sfoderabile. Rivestimento come foto: seduta e filetti in Plushy prugna. Cuscini volanti 50x50 cm in Plushy Oltremare con logo Visionnaire. Cuscino volante 75x75 cm in Plushy Prugna con logo Visionnaire.

Main structure made of curved cone chromed steel with crown connecting in gold lacquered aluminium. Decorative oval plates in brass with Visionnaire coat of arms. Sitting surface in marine plywood. Shaped seat cushion in polyurethane d. 40 kg/m³ with upper layer in Memory Foam; external cover in resin th. 2 cm cotton Interliner and waterproof lining. Removable cover. Covering as photo: seat and pipings in Plushy prugna. Loose cushions 50x50 cm in Plushy Oltremare with Visionnaire logo. Loose cushions 75x75 cm in Plushy Prugna with Visionnaire logo.

Kraken
posacenere - *ashtray*
design La Conca

Posacenere in cristallo con lavorazione a cuspidi.

Ashtray in crystal with cusp working.

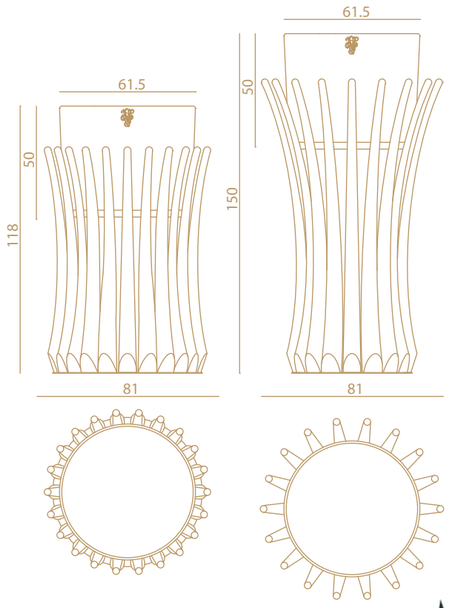

Panarea
cache-pot alto e basso - *high and low cache-pot*
design Alessandro La Spada

Struttura portante ad elementi conificati ricurvi, in alluminio con corona di raccordo finitura laccato.
Vaso in ceramica finitura smaltata lucida con stemma araldico Visionnaire dorato.

Main structure made of curved cone chromed steel with crown connecting in gold lacquered aluminium.
Vase in shiny enamelled ceramic finishing with golden Visionnaire coat of arms.

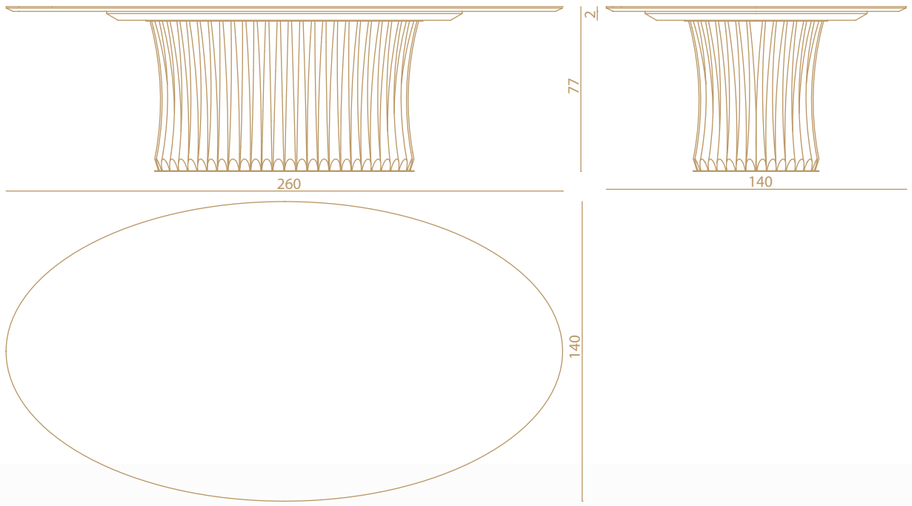

Panarea
tavolo da pranzo - *dining table*
design Alessandro La Spada

Struttura portante ad elementi conificati ricurvi, in alluminio finitura laccato oro con corona ellittica inferiore di raccordo.
Top in marmo Matrix Brushed sp. mm 20, sottotop in piastra di alluminio laccatura oro.

Main structure made of curved cone chromed steel in gold lacquered aluminium with lower elliptical connection ring.
Top in Matrix Brushed marble th. mm. 20, undertop in gold lacquered aluminium plate.

Nibelung
vaso, ciotola - *vase, bowl*
design Samuele Mazza

Ceramiche artistiche impreziosite da un decoro esterno, disegno "diamante" in oro zecchino o platino, applicato a pennello e cottura a terzo fuoco.
Interno colore bianco.

Artistic ceramics enriched by an external decor, "diamond" design in fine gold or platinum, applied by brush and fire baked.
Internal colour white.

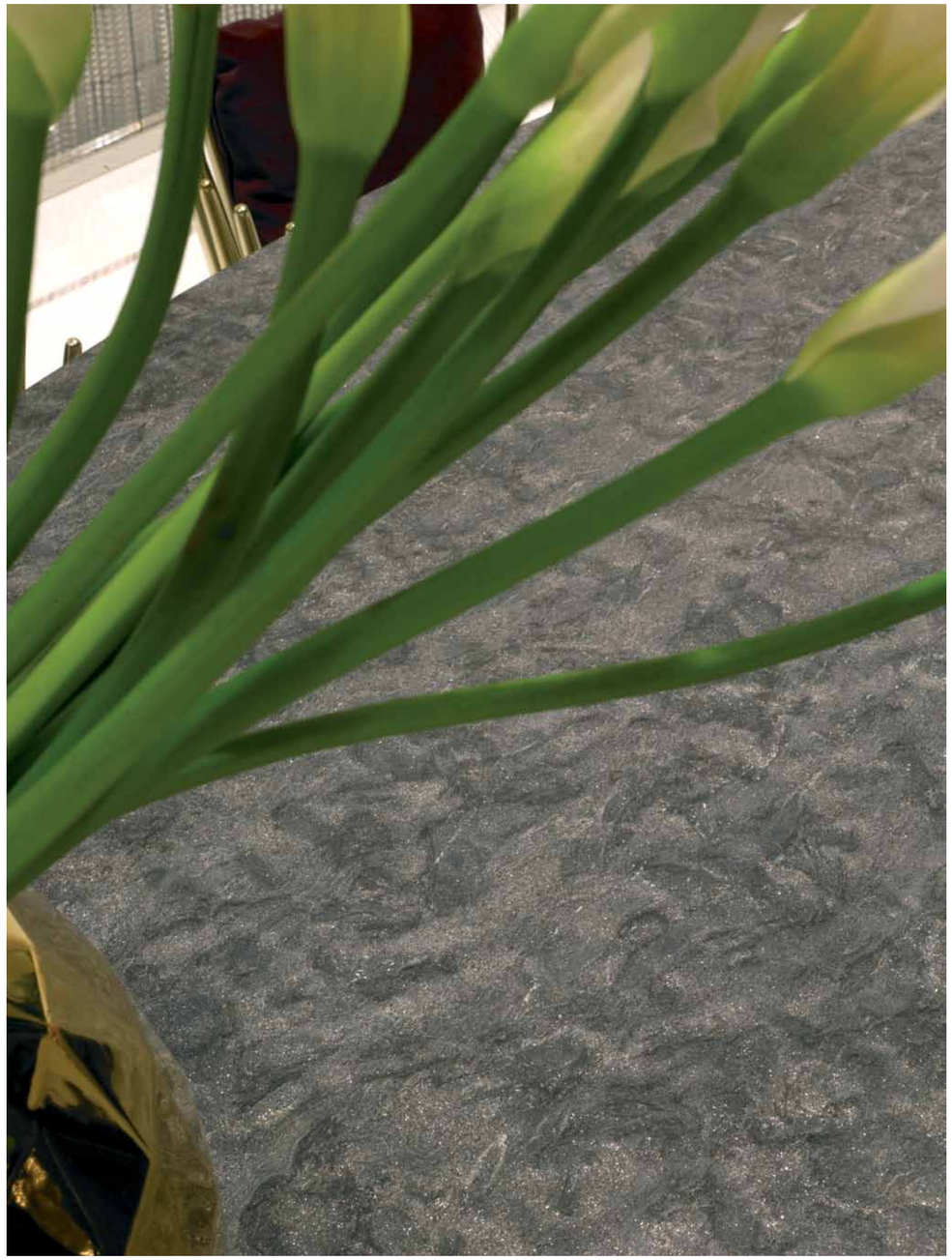

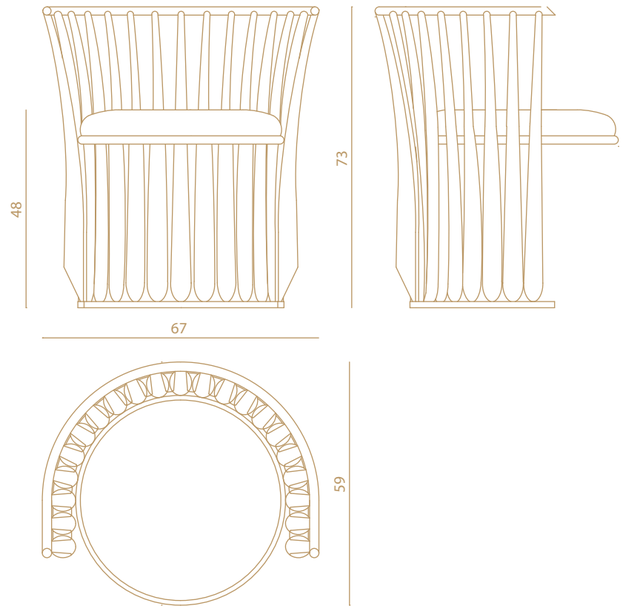

Panarea
sedia regal - *regal chair*

design Alessandro La Spada

Struttura portante ad elementi conificati ricurvi, in alluminio con corona di raccordo finitura laccato oro. Versione "Regal" provvista di elemento tubolare di raccordo all'estremità dei coni. Placchette decorative ovali in ottone con stemma araldico Visionnaire. Piano di seduta in multistrato marino. Cuscino di seduta sagomato in poliuretano espanso densità 30 Kg/m^3 con strato superiore in Memory Foam; con rinfascio in resinato sp. 2 cm. Interliner di cotone e fodera idrorepellente. Rivestimento sfoderabile. Rivestimento come foto: seduta in Plushy neve.

Main structure made of curved cone chromed steel in gold lacquered aluminium. "Regal" version provided with tube connecting element at the extremity of the cones. Decorative oval plates in brass with Visionnaire coat of arms. Sitting surface in marine plywood. Shaped seat cushion in polyurethane d. 30 kg/m^3 with upper layer in Memory Foam; external cover in resin th. 2 cm cotton Interliner and waterproof lining. Removable cover. Covering as photo: seat in Plushy neve.

Visconti
living dehors

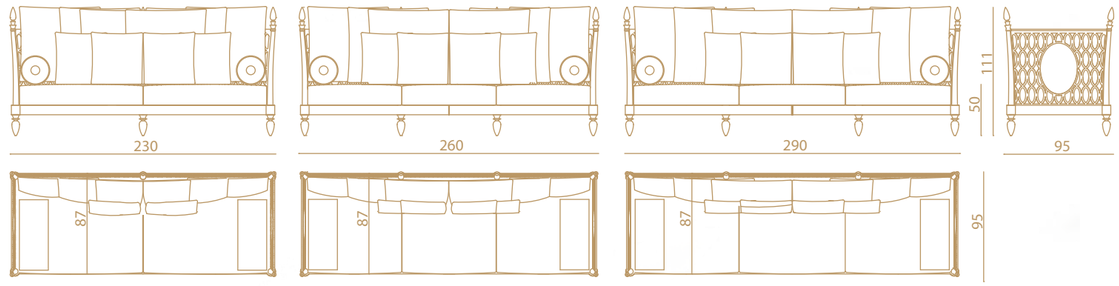

Visconti
divano - *sofa*
design Roberto Serio

Struttura e piano di seduta in acciaio inox finitura cromo, con spalliera traforata motivo ovali Visionnaire taglio laser. Puntali d'estremità in metallo finitura cromo lucido. Cuscinatura sedile in poliuretano espanso densità variabile 30/40 Kg/m³, con strato superiore in Memory Foam. Rinfascio in falda acrilica 350 gr e foderatura di cotone. Cuscinatura di schienale in piuma con rinfascio in falda acrilica 350 gr e foderatura di cotone. Di serie sono inclusi cuscini e rulli in piuma con rinfascio in falda acrilica 350 gr e foderatura di cotone. Per divano sono previsti da 4 a 6 cuscini e 2 rulli. Rivestimento sfoderabile. Rivestimento come foto: seduta e filetti in Plushy Neve. Cuscini volanti 70x65 cm, 45x45 cm, e rullo diametro 25 cm x 70 cm in Plushy neve. Cuscino volante 45x45 cm in Plushy carta zucchero con logo Visionnaire.

Structure and seat in chromed stainless steel, with back made of Visionnaire laser cut ovals. Tips in shiny chromed metal. Seat cushion in polyurethane d. 30/40 kg/m³, with upper layer in Memory Foam. External acrylic layer 350 gr and lining in cotton. The standard version includes also loose cushions and rolls in feather with external acrylic layer 350 gr and lining in cotton. For sofa: from 4 to 6 cushions + 2 rolls. Removable cover. Covering as photo: seat and pipings in Plushy neve. Loose cushions 70x65 cm, 45x45 cm, roll in diameter 25 cm x 70 cm in Plushy neve. Loose cushion 45x45 cm in Plushy carta zucchero with Visionnaire logo.

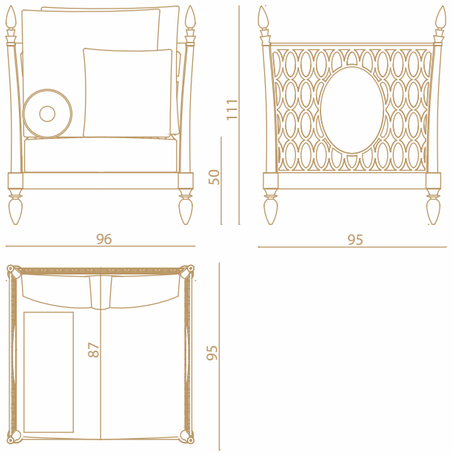

Visconti
poltrona - *armchair*
design Roberto Serio

Struttura e piano di seduta in acciaio inox finitura cromo, con spalliera traforata motivo ovali Visionnaire taglio laser. Puntali d'estremità in metallo finitura cromo lucido. Cuscinatura sedile in poliuretano espanso densità variabile 30/40 Kg/m³, con strato superiore in Memory Foam. Rinfascio in falda acrilica 350 gr e foderatura di cotone. Cuscinatura di schienale in piuma con rinfascio in falda acrilica 350 gr e foderatura di cotone.Di serie sono inclusi cuscini e rulli in piuma con rinfascio in falda acrilica 350 gr e foderatura di cotone. Per poltrona sono previsti 2 cuscini e 1 rullo. Rivestimento sfoderabile. Rivestimento come foto: seduta e filetti in Plushy Neve. Cuscini volanti 70x65 cm, 45x45 cm, e rullo diametro 25 cm x 70 cm in Plushy neve. Cuscino volante 45x45 cm in Plushy carta zucchero con logo Visionnaire.

Structure and seat in chromed stainless steel, with back made of Visionnaire laser cut ovals. Tips in shiny chromed metal. Seat cushion in polyurethane d. 30/40 kg/m³, with upper layer in Memory Foam. External acrylic layer 350 gr and lining in cotton. The standard version includes also loose cushions and rolls in feather with external acrylic layer 350 gr and lining in cotton. For armchair: 2 cushions + 1 roll. Removable cover. Covering as photo: seat and pipings in Plushy neve. Loose cushions 70x65 cm, 45x45 cm, diameter roll 25 cm x 70 cm in Plushy neve. Loose cushion 45x45 cm in Plushy carta zucchero with Visionnaire logo.

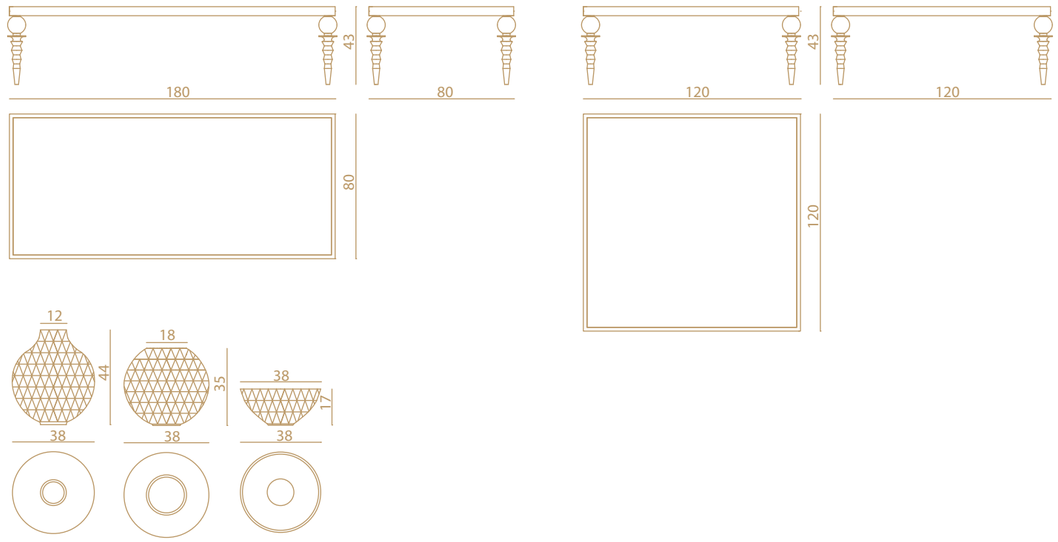

Cycas
tavolo basso - *low table*

design Alessandro La Spada

Telaio in tubo acciaio inox lucido mm 60x20. Gambe in acciaio e ottone con tornerie in alluminio, finitura cromo lucido oppure laccata nei colori: oro chiaro o bronzo. Top ad incasso in marmo spessore mm 20.

Frame in shiny stainless steel tube mm 60x20. Legs in steel and brass with aluminium turnings. Finishings: shiny chrome or lacquered in light gold or bronze colour. Built-in top in marble th. mm 20.

Nibelung
vaso, ciotola - *vase, bowl*

design Samuele Mazza

Ceramiche artistiche impreziosite da un decoro esterno, disegno "diamante" in oro zecchino o platino, applicato a pennello e cottura a terzo fuoco. Interno colore bianco.

Artistic ceramics enriched by an external decor, "diamond" design in fine gold or platinum, applied by brush and fire baked. Internal colour white.

Bisanzio
dining&living dehors

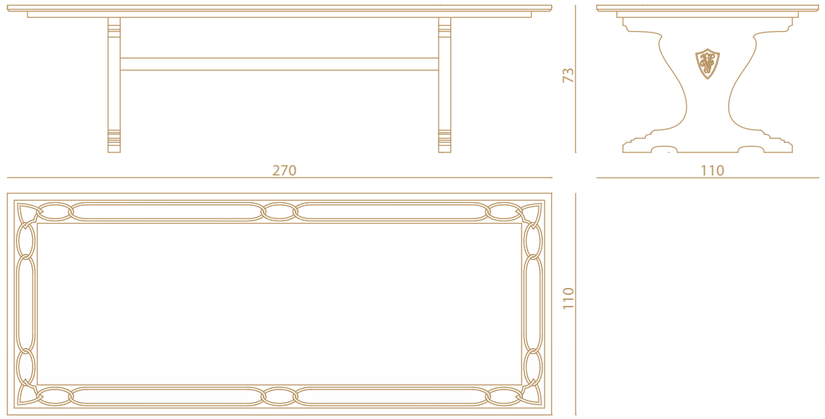

Bisanzio
tavolo da pranzo - *dining table*
design Samuele Mazza

Top in marmo nero Africa con cornice disegno greca in marmo grigio Bardiglio su bordo in marmo cristallino bianco. Gambe in marmo Africa nero. Barra orizzontale di collegamento, piastre e contropiastre in acciaio finitura cromo lucido.

Top in black Africa marble with Greek fret border in grey Bardiglio marble and in white crystal marble on border. Legs in black Africa marble. Horizontal connection bar, plates and counterplates in shiny chromed steel.

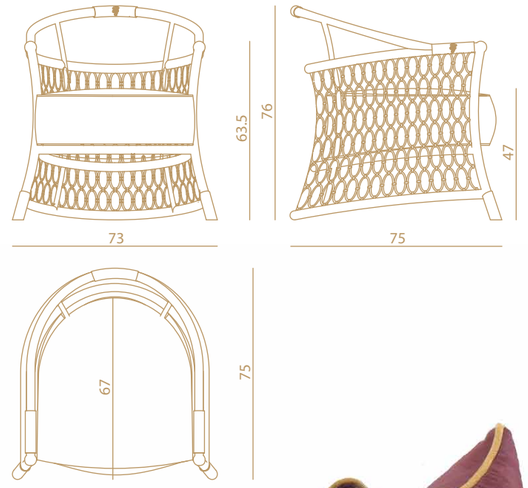

Farnese
sedia - *armchair*
design Samuele Mazza

Struttura portante realizzata in manao scortecciato e legno di midollino curvato, legature in cuoio e fascette metalliche finitura inox lucido con incisione stemma araldico Visionnaire. Piano di seduta in multistrati marino. Cuscino di seduta in poliuretano densità 30 Kg/m³ FE elastico, con rinfascio in falda acrilica 350 gr e foderatura di cotone. Cuscino schienale in poliuretano densità 18 Kg/m³ elastico, con rinfascio in falda acrilica 350 gr e foderatura di cotone. Elementi decorativi in tubolare di alluminio laccato oro con incisione stemma araldico Visionnaire. Rivestimento sfoderabile. Rivestimento come foto: seduta e schienale in Plushy Prugna, filetti in Plushy Cammello.

Main structure in stripped manao wood and turned wicker curved, bindings in cuoio leather and metal clips in shiny stainless steel with Visionnaire engraved coat of arms. Seat support in marine multiply wood. Seat cushion in polyurethane d. 30 kg/m³ FE elastic, with external acrylic layer 350 gr with cover in cotton. Shaped back cushion in polyurethane d. 18 kg/m³ elastic, with acrylic layer 350 gr and cover in cotton. Decorative elements in gold lacquered aluminium tube with Visionnaire engraved coat of arms. Removable cover. Covering as photo: seat and backrest in Plushy Prugna, pipings in Plushy Cammello.

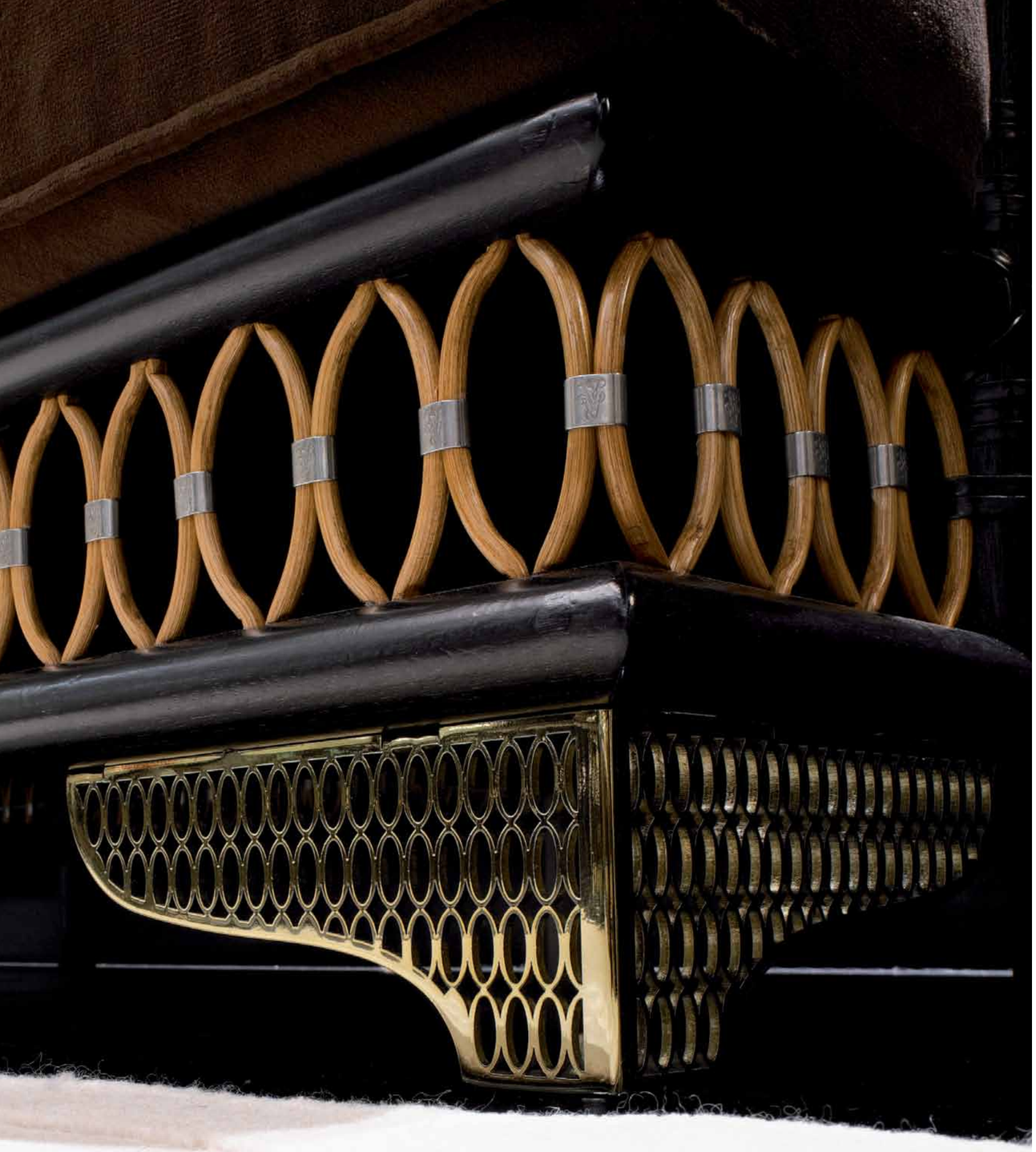

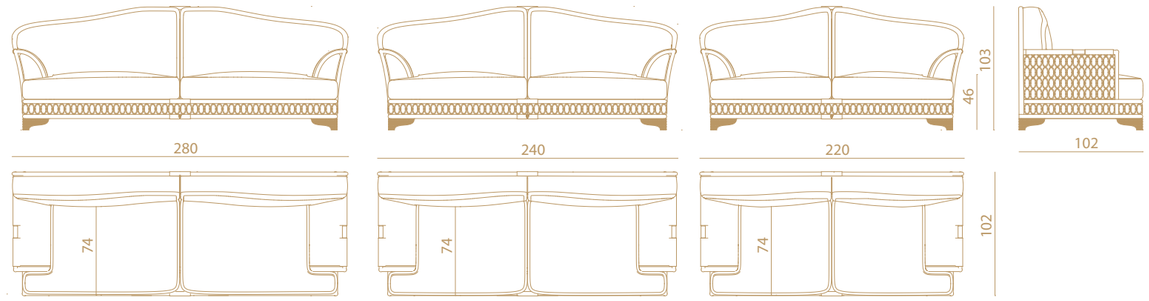

Bramante
divano - *sofa*
design Samuele Mazza

Struttura portante realizzata in manao scortecciato e legno di midollino curvato, legature in cuoio e fascette metalliche finitura inox lucido con incisione stemma araldico Visionnaire. Piano di seduta in multistrati marino. Cuscino di seduta e schienale in poliuretano espanso, densità variabile 25/30 Kg/m³ con strato superiore di cm 4 in Memory Foam. Rinfascio in falda acrilica 350 gr con foderatura di cotone. Cuscino sagomato bracciolo in densità 40 Kg/m³ portante, con rinfascio in falda acrilica 350 gr e foderatura di cotone. Elementi decorativi in tubolare di alluminio laccato oro con incisione stemma araldico Visionnaire. Piedini lavorazione taglio laser, con motivo a ovali Visionnaire in alluminio. Rivestimento sfoderabile. Rivestimento come foto: seduta, schienale e filetti in Plushy Cioccolato. Cuscini volanti 45x45 cm con filetto, in Plushy Cioccolato e logo Visionnaire

Main structure in stripped manao wood and turned wicker curved, bindings in cuoio leather and metal clips in shiny stainless steel with Visionnaire engraved coat of arms. Seat support in marine multiply wood. Seat and back cushion in polyurethane, d. 25/30 kg/m³ with upper layer 4 cm in Memory Foam. External acrylic layer 350 gr with cover in cotton. Shaped arm cushion d. 40 kg/m³ main, with acrylic layer 350 gr and lining in cotton. Decorative elements in gold lacquered aluminium tube with Visionnaire engraved coat of arms. Laser cut feet with Visionnaire oval decoration in aluminium. Removable cover. Covering as photo: seat, backrest and pipings in Plushy Cioccolato. Loose cushions 45x45 cm in Plushy Cioccolato with pipings and Visionnaire logo.

Panamone
tappeto - *carpet*

Tappeto ad intreccio 85% poliestere - 15% polipropilena. Disponibile nei colori Ivory - Sand.
Carpet weaving to 85% polyester - 15% polipropilena. Available in Ivory or Sand.

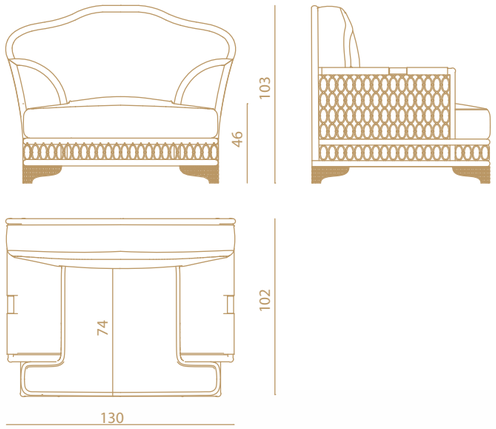

Bramante
poltrona - *armchair*
design Samuele Mazza

Struttura portante realizzata in manao scortecciato e legno di midollino curvato, legature in cuoio e fascette metalliche finitura inox lucido con incisione stemma araldico Visionnaire. Piano di seduta in multistrati marino. Cuscino di seduta e schienale in poliuretano espanso, densità variabile 25/30 Kg/m³ con strato superiore di cm 4 in Memory Foam. Rinfascio in falda acrilica 350 gr con foderatura di cotone. Cuscino sagomato bracciolo in densità 40 Kg/m³ portante, con rinfascio in falda acrilica 350 gr e foderatura di cotone. Elementi decorativi in tubolare di alluminio laccato oro con incisione stemma araldico Visionnaire. Piedini lavorazione taglio laser, con motivo a ovali Visionnaire in alluminio. Rivestimento sfoderabile. Rivestimento come foto: seduta, schienale e filetti in Plushy Cioccolato. Cuscini volanti 45x45 cm con filetto, in Plushy Cioccolato e logo Visionnaire.

Main structure in stripped manao wood and turned wicker curved, bindings in cuoio leather and metal clips in shiny stainless steel with Visionnaire engraved coat of arms. Seat support in marine multiply wood. Seat and back cushion in polyurethane, d. 25/30 kg/m³ with upper layer 4 cm in Memory Foam. External acrylic layer 350 gr with cover in cotton. Shaped arm cushion d. 40 kg/m³ main, with acrylic layer 350 gr and lining in cotton. Decorative elements in gold lacquered aluminium tube with Visionnaire engraved coat of arms. Laser cut feet with Visionnaire oval decoration in aluminium. Removable cover. Covering as photo: seat, backrest and pipings in Plushy Cioccolato. Loose cushions 45x45 cm in Plushy Cioccolato with pipings and Visionnaire logo.

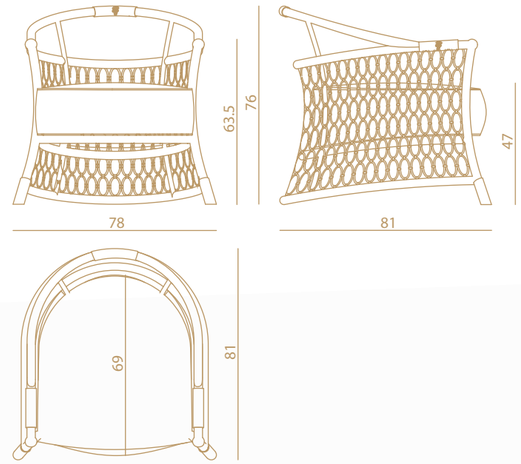

Farnese
poltroncina - *armchair*

design Samuele Mazza

Struttura portante realizzata in manao scortecciato e legno di midollino curvato, legature in cuoio e fascette metalliche finitura inox lucido con incisione stemma araldico Visionnaire. Piano di seduta in multistrati marino. Cuscino di seduta in poliuretano densità 30 Kg/m³ FE elastico, con rinfascio in falda acrilica 350 gr e foderatura di cotone. Cuscino schienale in poliuretano densità 18 Kg/m³ elastico, con rinfascio in falda acrilica 350 gr e foderatura di cotone. Elementi decorativi in tubolare di alluminio laccato oro con incisione stemma araldico Visionnaire. Rivestimento sfoderabile. Rivestimento come foto: seduta e schienale in Vertigo Avorio, filetti in Plushy Cioccolato.

Main structure in stripped manao wood and turned wicker curved, bindings in cuoio leather and metal clips in shiny stainless steel with Visionnaire engraved coat of arms. Seat support in marine multiply wood. Seat cushion in polyurethane d. 30 kg/m³ FE elastic, with external acrylic layer 350 gr with cover in cotton. Shaped back cushion in polyurethane d. 18 kg/m³ elastic, with acrylic layer 350 gr and cover in cotton. Decorative elements in gold lacquered aluminium tube with Visionnaire engraved coat of arms. Removable cover. Covering as photo: seat and backrest in Vertigo Avorio, pipings in Plushy Cioccolato.

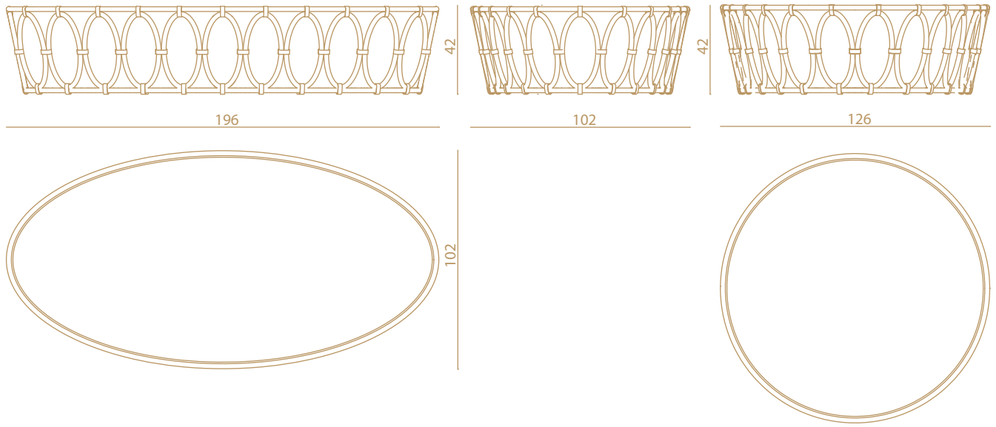

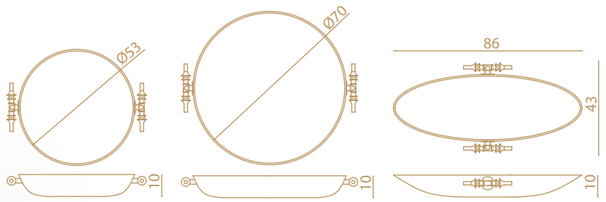

Oberto
tavolo basso - *low table*
design Samuele Mazza

Struttura portante realizzata in mano scortecciato con legature in cuoio e fascette metalliche finitura inox lucido con incisione stemma araldico Visionnaire. Top a incasso in marmo Iron Red sp. mm 20 o in vetro retro laccato.

Main structure made in stripped manao wood with bindings in cuoio leather and metal clips in shiny stainless steel with Visionnaire engraved coat of arms. Built-in top in Iron Red marble th. mm. 20 or in back-lacquered glass.

Flint
piatto centrotavola - *centre-piece plate*
design La Conca

Piatto centrotavola con maniglie bamboo e logo Visionnaire. Ceramica esterna smalto bianco: versione A: interno e maniglie lustro bronzo; versione B: interno e maniglie lustro platino. Piatto ovale da consolle cm 86x43 H. 10 con maniglie bamboo e logo Visionnaire. Ceramica esterna smalto bianco: versione A: interno e maniglie lustro bronzo; versione B: interno e maniglie lustro platino.

Centre-piece plate with truncated handles and Visionnaire logo. External in white enamelled ceramic: version A: inside and handles in bronze; version B: inside and handles in platinum. Oval plate for console cm 86x43 H. 10 with truncated handles and Visionnaire logo. External in white enamelled ceramic: version A: inside and handles in bronze; version B: inside and handles in platinum.

Petunia
dehors

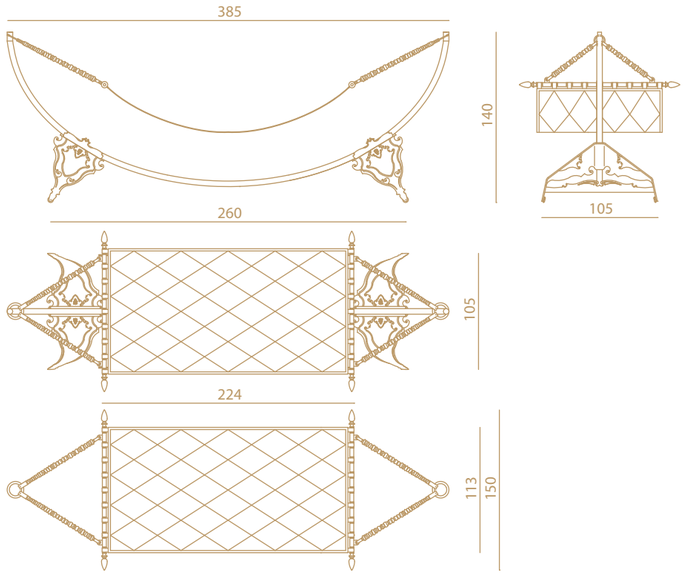

Petunia
amaca - *hammock*

design Alessandro La Spada - Samuele Mazza

Amaca leggermente imbottita e trapuntata, realizzata in pelle o tessuto. Componentistica di sostegno in acciaio e ottone cromato.
Corredato di cuscino appoggiatesta. Struttura portante (optional) in acciaio inox taglio laser.
Rivestimento come foto: seduta e cuscino poggiatesta in Xtreme Sal.

Hammock lightly padded and quilted, made in leather or fabric. Components for support in chromed steel and brass.
Complete with headrest cushions. Support structure (optional) in laser cut stainless steel.
Covering as photo: seat and headrest cushion in Xtreme Sal.

Doria
dining&living dehors

POST PRODUZIONE
euroteam

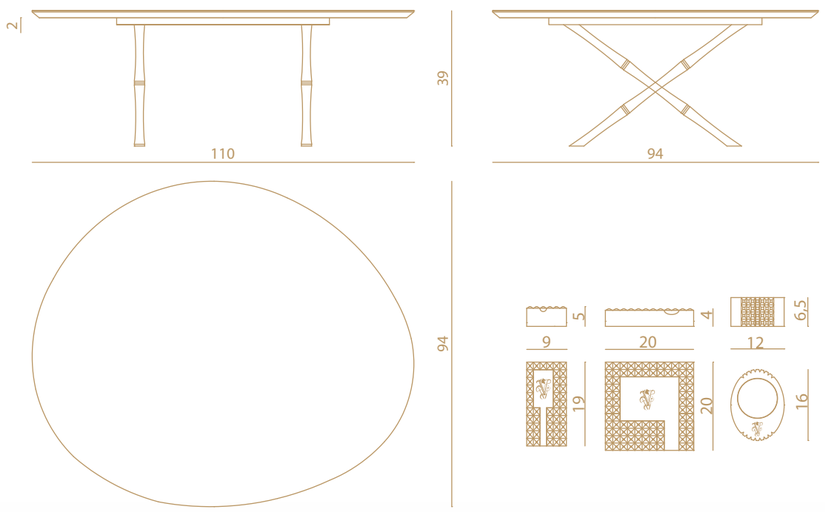

Estense
tavolo basso - *low table*
design Roberto Lazzeroni

Struttura portante motivo "canne di bambù" incrociate, in fusione di alluminio diametro 30 mm, con piastra di collegamento sottotop sagomata in acciaio. Top ellittico in Marmo Olimpico striato sp. 20 mm.

Main structure made of bamboo-shaped crossed bars in aluminium casting diameter 20 mm, with undertop shaped joining plate in steel. Elliptical top in striped Olimpico marble th. mm 20.

Tazio
posacenere - *ashtray*
design Samuele Mazza

Realizzato in cristallo puro con oltre il 24% di PbO con indice di rifrazione superiore al 1,545, secondo le specifiche CEE 69/43. Il cristallo soffiato a bocca, incamiciato e molato interamente a mano, viene lavorato principalmente con taglio a diamante secondo tecniche e procedimenti della tradizione artigianale del "Made in Italy". Su ogni singolo pezzo viene inciso lo stemma araldico Visionnaire. Il prodotto è conforme alle disposizioni del D.M. 21/3/73, Att. Direttiva 89/109/CEE e sue modifiche in materia di contatto con sostanze alimentari. L'artigianalità di ogni singolo pezzo ne assicura il suo essere "speciale e unico" pertanto le eventuali disuguaglianze riscontrabili sono da considerarsi come peculiarità del prodotto e non difetti.

Made in pure crystal with over 24% lead PbO with refractive index superior to 1,545, as per CEE 69/43 specifications. The mouth blown crystal, shaped and grinded entirely by hand, is processed principally by diamond cut as per techniques and procedures of the artisan tradition of "Made in Italy". On every single piece is engraved the Visionnaire coat of arms. The product is in conformity to the disposition D.M. 21/3/73, Act. Directive 89/109/CEE and it's modifications on the subject of contact with food materials. The craftsmanship in every piece guarantees it being "special and unique" so the eventual irregularities are to be considered as peculiarities of the product and not defects.

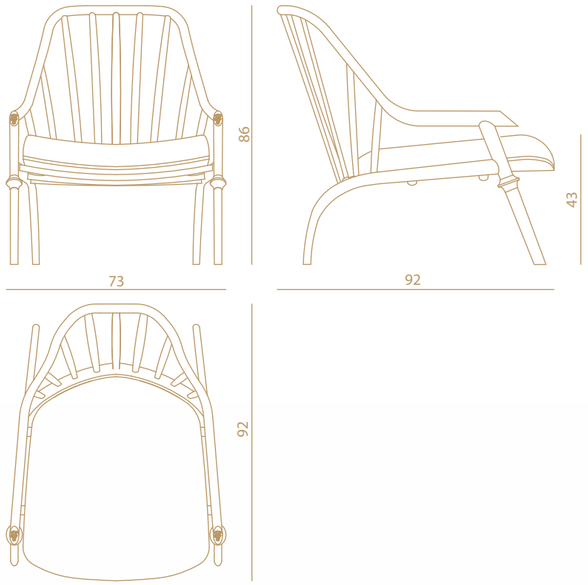

Doria
poltrona - *armchair*
design Alessandro La Spada

Struttura in acciaio cromato conificato e piano di seduta in alluminio satinato sp. mm 6. Elementi torniti in metallo cromato lucido.
Placchette applicate alle estremità dei braccioli con incisione stemma araldico Visionnaire. Cuscino di seduta sagomato,
in poliuretano espanso densità 30 Kg/m^3 con strato superiore in Memory Foam; con rinfascio in resinato sp. 2 cm.
Interliner di cotone e fodera idrorepellente. Fissaggio sedile a struttura con bottoni automatici.
Cuscini di schienale opzionabili in piuma con Interliner di cotone e fodera idrorepellente. Rivestimento sfoderabile.
Rivestimento come foto: seduta e filetti in Plushy Carta da zucchero. Cuscino volante 50x50 cm, in Plushy Carta da zucchero e logo Visionnaire.

Structure in cone chromed steel and seat surface in satinized aluminium th. mm. 6. Turned elements in shiny chromed metal.
Plates at the end of the arms with Visionnaire engraved coat of arms. Shaped seat cushion
in polyurethane d. 30 kg/m^3 with upper layer in Memory Foam; external layer in resin th. 2 cm.
Interliner in cotton and waterproof lining. Seat fixing system made of press studs.
Option: back cushions in feather with cotton Interliner and waterproof lining. Removable cover.
Covering as photo: seat and pipings in Plushy Carta da zucchero.
Loose cushion 50x50 cm in Plushy Carta da zucchero with pipings and Visionnaire logo.

POST PRODUZIONE
euroteam

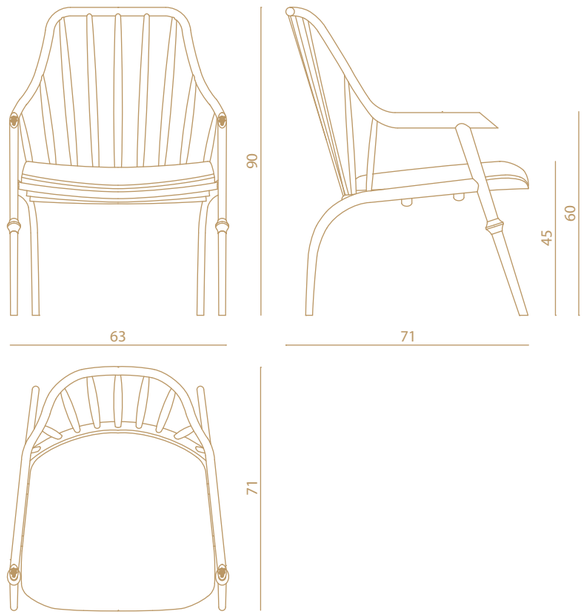

Doria
sedia - *chair*

design Alessandro La Spada

Struttura in acciaio cromato conificato e piano di seduta in alluminio satinato sp. mm 6. Elementi torniti in metallo cromato lucido. Placchette applicate alle estremità dei braccioli con incisione stemma araldico Visionnaire. Cuscino di seduta sagomato, in poliuretano espanso densità 30 Kg/m³ con strato superiore in Memory Foam; con rinfascio in resinato sp. 2 cm. Interliner di cotone e fodera idrorepellente. Cuscini di schienale opzionabili in piuma con Interliner di cotone e fodera idrorepellente. Rivestimento sfoderabile. Rivestimento come foto: seduta e filetti in Plushy Carta da zucchero. Cuscino volante 50x50 cm, in Berta latte.

Structure in cone chromed steel and seat surface in satinized aluminium th. mm 6. Turned elements in shiny chromed metal. Plates at the end of the arms with Visionnaire engraved coat of arms. Shaped seat cushion in polyurethane d. 30 kg/m³ with upper layer in Memory Foam; external layer in resin th. 2 cm. Interliner in cotton and waterproof lining. Option: back cushions in feather with cotton Interliner and waterproof lining. Removable cover. Covering as photo: seat and pipings in Plushy Carta da zucchero. Loose cushion 50x50 cm in Berta latte.

Estense
dining dehors

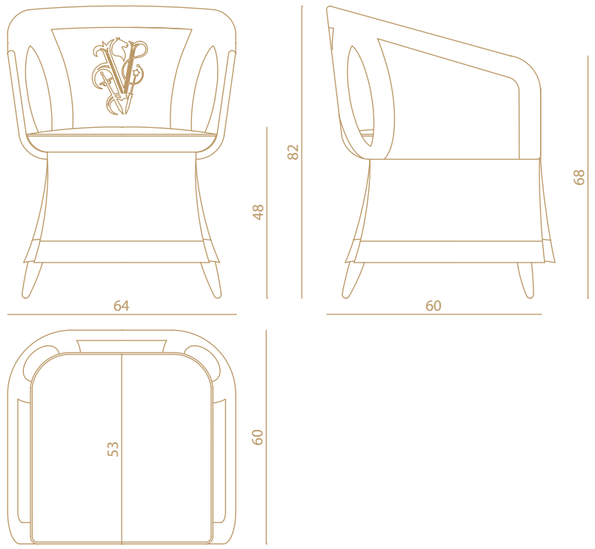

Marfisa
sedia - *chair*
design Roberto Lazzeroni

Struttura in tubolare d'acciaio e piedi in teck naturale trattato con vernice ad acqua per esterni.
Struttura imbottita in poliuretano espanso densità 30 Kg/m³ portante, rifinita con fodera 3 mm.
Cuscino sedile in poliuretano espanso densità 45 Kg/m³ FEE con strato superiore di Memory Foam 1,5 cm e rinfascio in fodera di cotone.
Piano di seduta in multistrato marino, rivestito con fodera 3 mm. Rivestimento in tessuto completamente sfoderabile fermato con cerniere divisibili e velcro.
Rivestimento come da foto, in Vertigo Ceruleo e bordo in Vertigo avorio, con logo Visionnaire.

Structure in steel tube and feet in natural teak wood, treated with water painting for external use.
Padded structure in polyurethane d. 30 kg/m3 main, with lining 3 mm.
Seat cushion in polyurethane d. 45 kg/m3 FEE with upper layer in Memory foam 1,5 cm and lining in cotton.
Seat surface in marine multiply wood, covered with lining 3 mm. Removable cover in fabric, blocked with separable zippers and Velcro.
The armchair version includes also the back cushion in feather with lining in cotton.
Seat surface in multiply wood, covered with lining 3 mm. Removable cover in fabric, blocked with separable zippers and Velcro.
Covering as photo in Vertigo Ceruleo and border in Vertigo avorio, with Visionnaire logo.

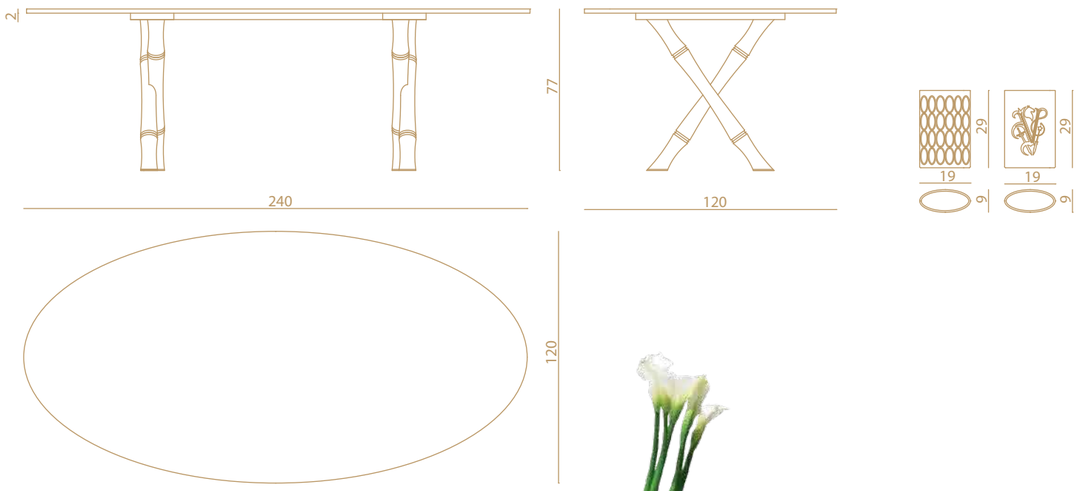

Estense
tavolo da pranzo - *dining table*
design Roberto Lazzeroni

Struttura portante motivo "canne di bambù" incrociate, in fusione di alluminio diametro 70 mm con piastra di collegamento sagomata in acciaio.
Top ellittico in Marmo Olimpico striato spessore 20 mm.

Main structure made of bamboo-shaped crossed bars in aluminium casting diameter 70 mm, with shaped joining plate in steel.
Elliptical top in striped Olimpico marble th. mm 20.

Helmut
vaso ovale - *oval vase*
design Samuele Mazza

Vaso in vetro artistico di Murano soffiato a bocca da maestro vetraio. Sagomatura manuale con tecnica a coste "ballotton".
Disponibile nei colori latte o tabacco.

Vase in Murano artistic glass blown by mouth by master craftsmen. Shape is given manually with the rib technique "ballotton".
Available in the colours milk or tobacco.

Isabella
dining dehors

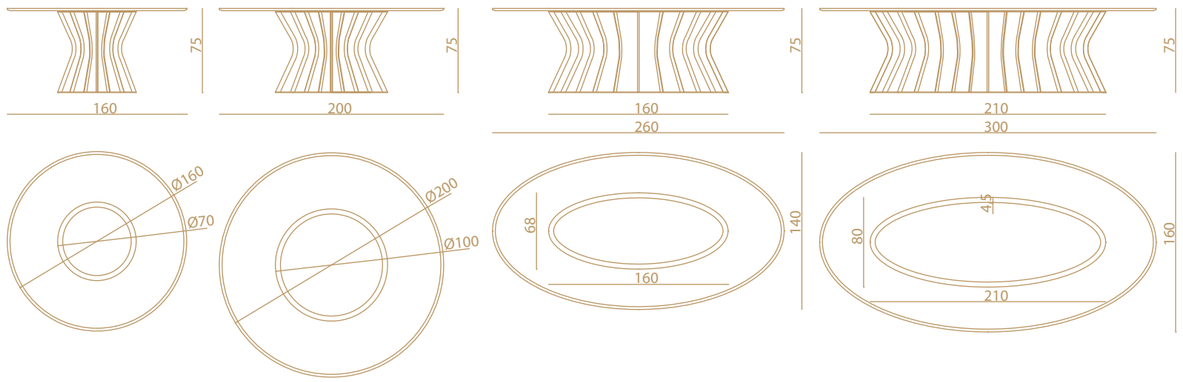

Solstice
tavolo da pranzo - *dining table*
design Alessandro La Spada

Struttura a gabbia su base ellittica o circolare in acciaio inox taglio laser.
Base e top in acciaio inox piatto mm 60x10, montanti sagomati a scafo di nave in acciaio inox piatto mm 40x10.
Top in vetro extrachiaro spess. mm 15 temperato.

Cage structure on elliptic or circular base in laser cut stainless steel.
Base and top in flat stainless steel mm 60x10, bars shaped as boat hull in flat stainless steel mm 40x10.
Top in extraclear tempered glass th. mm 15.

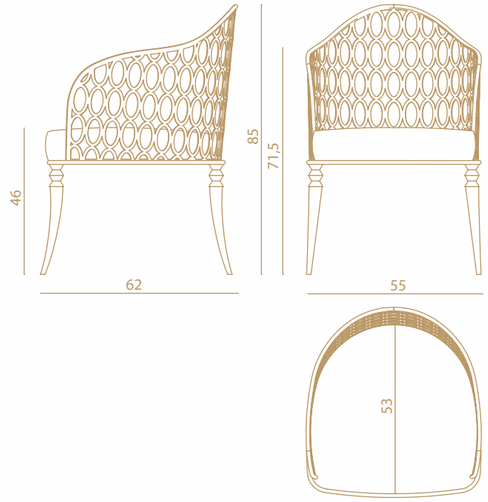

Isabella
sedia - *chair*
design Roberto Serio

Struttura in acciaio con schienale traforato motivo ovali Visionnaire.
Gambe e particolari torniti in alluminio conificato, con verniciatura catalitica.
Cuscino di seduta in poliuretano densità 45 Kg/m³ FE elastico, con rinfascio in falda acrilica 350 gr e foderatura di cotone.
Cuscino schienale in poliuretano densità 18 Kg/m³ elastico, con rinfascio in falda acrilica 350 gr e foderatura di cotone. Rivestimento sfoderabile.
Rivestimento come foto: seduta e cuscino volante 40x30 cm in Plushy avorio, filetti in Plushy cioccolato.

Structure in steel with back with Visionnaire oval pattern.
Legs and turned parts in cone aluminium, with catalytic paint.
Seat cushion in polyurethane d. 45 kg/m³ FE elastic, with external acrylic layer 350 gr. and lining in cotton.
Back cushion in polyurethane d. 18 kg/m³ elastic, with external acrylic layer 350 gr. and lining in cotton. Removable cover.
Covering as photo: seat and loose cushion 40x30 cm in plushy avorio, pipings in Plushy cioccolato.

Produced by
©IPE SRL
ALL RIGHTS RESERVED
The IPE srl Logo and Advertising Images are Proprietary to IPE srl as such, any utilisation of the logo or adaptation of these images is stricly forbidden without IPE srl's prior approval and, in any case, the images must be used in such a way that there can be no doubt what so ever that they used belong to IPE srl and refer to IPE srl products. No part of this publication may be reproduced or transmitted in any form or by any means, electronic or mechanical, including photocopy, recording or any information storage and retrieval system, without permission in writing from the publisher.

Print MADE IN ITALY
2013, July | Euroteam - green advanced printing

ART DIRECTOR
Eleonore Cavalli

Tutti i colori dei rivestimenti, pelli e tessuti, delle lacche e dei tappeti non possono essere considerati come riferimento colore.
Le misure dei prodotti possono subire delle modifiche rispetto alle indicazioni del catalogo.

All colors of leather or fabric's covers, lacquered wood and carpets can't be considered as color references.
The dimensions of products are subject to change according to the instructions of the catalog.

I.P.E. S.r.l.
Via Mattei 1 - 40069 Zola Predosa (Bo) Italy
tel. +39 051 6186311 | fax +39 051 6186310
www.ipe-cavalli.it | www.visionnaire-home.it
ipe@ipe.it

HOME PHILOSOPHY
visionnaire